見積参考資料

工事名　Ｒ１馬土　竜王中継局他　美・美馬入倉他　雨量観測設備改修工事

◇経費情報◇

工種区分	河川維持工事
単価地区	美馬２
施工地域・工事場所	補正無し（地方部　施工場所が一般交通等の影響を受けない場合）
前金支出割合	補正を行わない
契約保証	金銭的保証
現場環境改善費	計上しない

注意

「見積参考資料」は入札参加者の迅速で適正な工事費の見積りのための一資料であり、請負契約を拘束するものではない。

設計内訳書（本01）

工事名	Ｒ１馬土　竜王中継局他　美・美馬入倉他　雨量観測設備改修工事	事業区分 工事区分	電気通信設備 通信設備(機器単体)

工事区分・工種・種別・細別	規格	単位	数量	単価	金額	数量・金額増減	摘要
通信設備(機器単体)		式	1				
ﾃﾚﾒｰﾀ設備		式	1				
ﾃﾚﾒｰﾀ中継局装置 竜王中継局		式	1				
ﾃﾚﾒｰﾀ用無線装置	型式(文字入力):受信機,規格(文字入力):400MHz帯（国電通仕23号準拠品）	台	2				単　1号
ﾃﾚﾒｰﾀ用中継装置	型式(文字入力):データ変換装置,規格(文字入力):国電通仕46号準拠品	台	1				単　2号
ﾃﾚﾒｰﾀ用空中線装置	型式(文字入力):6段コーリニア,規格(文字入力):400MHz帯	基	1				単　3号
無停電電源装置	規格(文字入力):1kVA	台	1				単　4号
同軸避雷器	型式(文字入力):400MHz帯,規格(文字入力):0.5db以下	個	1				単　5号
フィルタ	規格(文字入力):バンドパス（400MHz帯）	台	1				単　6号
通信用耐雷変圧器 対雷トランス	型式(文字入力):据置型,規格(文字入力):1kVA	台	1				単　7号
ﾃﾚﾒｰﾀ観測局装置 柴内観測局		式	1				
ﾃﾚﾒｰﾀ用無線装置	型式(文字入力):400MHz帯, 1W,規格(文字入力):国電通仕23号準拠品	台	1				単　8号
観測装置	型式(文字入力):タイプ1,規格(文字入力):国電通仕第46準拠品	台	1				単　9号

設計内訳書（本01）

工事名	Ｒ１馬土　竜王中継局他　美・美馬入倉他　雨量観測設備改修工事	事業区分 工事区分	電気通信設備 通信設備(機器単体)

工事区分・工種・種別・細別	規格	単位	数量	単価	金額	数量・金額増減	摘要
ﾃﾚﾒｰﾀ用空中線装置	型式(文字入力):八木広帯域形,規格(文字入力):400MHz帯, 50Ω, 5素子	基	1				単　10号
端子台	型式(文字入力):ダイオード付, 規格：10P、10A以上 （順方向電流10A以上、逆方向耐圧400V以上）	台	1				単　11号
太陽電池	型式(文字入力):装柱架台式,規格(文字入力):5W	個	1				単　12号
鉛蓄電池	型式(文字入力):シール型据置鉛蓄電池,規格(文字入力):12V,11Ah 以上	個	1				単　13号
固定減衰器	型式(文字入力):10dB,規格(文字入力):400MHz帯	個	1				単　14号
同軸避雷器	型式(文字入力):400MHz帯,規格(文字入力):0.5db以下	個	1				単　15号
ﾃﾚﾒｰﾀ観測局装置 曽我観測局		式	1				
ﾃﾚﾒｰﾀ用無線装置	型式(文字入力):400MHz帯, 1W,規格(文字入力):国電通仕23号準拠品	台	1				単　16号
観測装置	型式(文字入力):タイプ1,規格(文字入力):国電通仕第46準拠品	台	1				単　17号
ﾃﾚﾒｰﾀ用空中線装置	型式(文字入力):八木広帯域形,規格(文字入力):400MHz帯, 50Ω, 5素子	基	1				単　18号
端子台	型式(文字入力):ダイオード付, 規格：10P、10A以上 （順方向電流10A以上、逆方向耐圧400V以上）	台	1				単　19号
太陽電池	型式(文字入力):装柱架台式,規格(文字入力):5W	個	1				単　20号
鉛蓄電池	型式(文字入力):シール型据置鉛蓄電池,規格(文字入力):12V,11Ah 以上	個	1				単　21号

設計内訳書（本01）

工事名	Ｒ１馬土　竜王中継局他　美・美馬入倉他　雨量観測設備改修工事	事業区分 工事区分	電気通信設備 通信設備(機器単体)

工事区分・工種・種別・細別	規格	単位	数量	単価	金額	数量・金額増減	摘要
固定減衰器	型式(文字入力):10dB,規格(文字入力):400MHz帯	個	1				単　22号
同軸避雷器	型式(文字入力):400MHz帯,規格(文字入力):0.5db以下	個	1				単　23号
機器単体費計（工場製作原価）		式	1				
通信設備		式	1				
ﾃﾚﾒｰﾀ設備工		式	1				
ﾃﾚﾒｰﾀ中継局装置設置工 竜王中継局		式	1				
ﾃﾚﾒｰﾀ中継局装置設置 データ変換装置・中継装置	型式(文字入力):μ-V中継局,規格(文字入力):400MHz帯	局	1				単　24号
ﾃﾚﾒｰﾀ中継局装置附属品		式	1				内　1号
ﾃﾚﾒｰﾀ観測局装置設置工 柴内観測局		式	1				
ﾃﾚﾒｰﾀ観測局装置設置	型式(文字入力):2量型,規格(文字入力):雨量	局	1				単　25号
ﾃﾚﾒｰﾀ観測局装置附属品		式	1				内　2号
ﾃﾚﾒｰﾀ観測局装置設置工 曽我観測局		式	1				
ﾃﾚﾒｰﾀ観測局装置設置	型式(文字入力):2量型,規格(文字入力):雨量	局	1				単　26号

設計内訳書（本01）

工事名	Ｒ１馬土　竜王中継局他　美・美馬入倉他　雨量観測設備改修工事	事業区分 工事区分	電気通信設備 通信設備

工事区分・工種・種別・細別	規格	単位	数量	単価	金額	数量・金額増減	摘要
ﾃﾚﾒｰﾀ観測局装置附属品		式	1				内　3号
避雷設備設置工 柴内観測局		式	1				
突針設置	型式(文字入力):国土交通省型　LR-1,規格(文字入力):クロムメッキ，銅製	基	1				単　27号
導線敷設	型式(文字入力):避雷導線,規格(文字入力):40sq	m	7				単　28号
保護ﾊﾟｲﾌﾟ設置	型式(文字入力):耐衝撃性硬質ビニル電線管,規格(文字入力):HIVE28	m	2				単　29号
避雷用接地端子箱設置	型式(文字入力):共架型,規格(文字入力):TB-AS1	個	1				単　30号
避雷用附属品	名称(文字入力):サドル他,規格(文字入力):各種	式	1				内　4号
避雷設備設置工 曽我観測局		式	1				
突針設置	型式(文字入力):国土交通省型　LR-1,規格(文字入力):クロームメッキ，銅製	基	1				単　31号
導線敷設	型式(文字入力):避雷導線,規格(文字入力):40sq	m	7				単　32号
保護ﾊﾟｲﾌﾟ設置	型式(文字入力):耐衝撃性硬質ビニル電線管,規格(文字入力):HIVE28	m	2				単　33号
避雷用接地端子箱設置	型式(文字入力):共架型,規格(文字入力):TB-AS1	個	1				単　34号
避雷用附属品	名称(文字入力):サドル他,規格(文字入力):各種	式	1				内　5号

設計内訳書（本01）

工事名	Ｒ１馬土　竜王中継局他　美・美馬入倉他　雨量観測設備改修工事	事業区分 工事区分	電気通信設備 通信設備

工事区分・工種・種別・細別	規格	単位	数量	単価	金額	数量・金額増減	摘要
通信配線工 柴内観測局		式	1				
通信屋外配線 管内	線種:配線各種	m	10				単　35号 10D-2V
通信屋外配線 管内	線種:配線各種	m	1				単　36号 5D-2V
通信屋外配線 露出	線種:配線各種	m	1				単　37号 10D-2V
通信配線工 曽我観測局		式	1				
通信屋外配線 管内	線種:配線各種	m	10				単　38号 10D-2V
通信屋外配線 管内	線種:配線各種	m	1				単　39号 5D-2V
通信屋外配線 露出	線種:配線各種	m	1				単　40号 10D-2V
通信配線工 竜王中継局		式	1				
給電線敷設	名称:高周波同軸ｹｰﾌﾞﾙ,ｹｰﾌﾞﾙ規格:10D-FB	m	37				単　41号
給電線敷設	名称:PE絶縁高周波同軸ｹｰﾌﾞﾙ,ｹｰﾌﾞﾙ規格:10D-2V 単線	m	6				単　42号
通信配線附属品	名称：同軸接栓他，規格：各種	式	1				内　6号
配管･配線工 柴内観測局		式	1				

設計内訳書（本01）

工事名	Ｒ１馬土　竜王中継局他　美・美馬入倉他　雨量観測設備改修工事	事業区分 工事区分	電気通信設備 通信設備

工事区分・工種・種別・細別	規格	単位	数量	単価	金額	数量・金額増減	摘要
屋外配管	管種(文字入力):厚鋼電線管,径:26.5mm	m	6				単　43号 G22
屋外配管	管種(文字入力):厚鋼電線管,径:33.3mm	m	8				単　44号 G28
屋外配管	管種(文字入力):金属製可とう電線管（ビニル被覆）,径:30.4mm	m	1				単　45号 #24
屋外配管	管種(文字入力):金属製可とう電線管（ビニル被覆）,径:36.5mm	m	1				単　46号 #30
配管配線附属品	名称(文字入力):配管付属品,規格(文字入力):エントランスキャップ他	式	1				内　7号
配管･配線工 曽我観測局		式	1				
屋外配管	管種(文字入力):厚鋼電線管,径:26.5mm	m	6				単　47号 G22
屋外配管	管種(文字入力):厚鋼電線管,径:33.3mm	m	8				単　48号 G28
屋外配管	管種(文字入力):金属製可とう電線管（ビニル被覆）,径:30.4mm	m	1				単　49号 #24
屋外配管	管種(文字入力):金属製可とう電線管（ビニル被覆）,径:36.5mm	m	1				単　50号 #30
配管配線附属品	名称(文字入力):配管付属品,規格(文字入力):エントランスキャップ他	式	1				内　8号
ﾌﾟﾙﾎﾞｯｸｽ設置工 柴内観測局		式	1				
ﾌﾟﾙﾎﾞｯｸｽ設置 屋外筐体	規格(文字入力):屋外筐体,寸法(文字入力):W650×H900×D300程度	個	1				単　51号

設計内訳書（本01）

工事名	Ｒ１馬土　竜王中継局他　美・美馬入倉他　雨量観測設備改修工事	事業区分 工事区分	電気通信設備 通信設備

工事区分・工種・種別・細別	規格	単位	数量	単価	金額	数量・金額増減	摘要
ﾌﾟﾙﾎﾞｯｸｽ設置工 曽我観測局		式	1				
ﾌﾟﾙﾎﾞｯｸｽ設置 屋外筐体	規格(文字入力):屋外筐体,寸法(文字入力):W650×H900×D300程度	個	1				単　52号
ﾃﾚﾒｰﾀ中継局装置撤去工 竜王中継局		式	1				
ﾃﾚﾒｰﾀ中継局装置撤去	型式(文字入力):μ-V中継局,規格(文字入力):400MHz帯	局	1				単　53号
ﾃﾚﾒｰﾀ観測局装置撤去工 柴内観測局		式	1				
ﾃﾚﾒｰﾀ観測局装置撤去	型式(文字入力):2量型,規格(文字入力):雨量	局	1				単　54号
ﾃﾚﾒｰﾀ観測局装置撤去工 曽我観測局		式	1				
ﾃﾚﾒｰﾀ観測局装置撤去	型式(文字入力):2量型,規格(文字入力):雨量	局	1				単　55号
避雷設備撤去工 柴内観測局		式	1				
突針撤去	型式(文字入力):国土交通省型　LR-1,規格(文字入力):クロムメッキ, 銅製	基	1				単　56号
導線撤去	型式(文字入力):避雷導線,規格(文字入力):40sq	m	7				単　57号
保護ﾊﾟｲﾌﾟ撤去	型式(文字入力):耐衝撃性硬質ビニル電線管,規格(文字入力):HIVE28	m	2				単　58号
避雷用接地端子箱撤去	型式(文字入力):共架型,規格(文字入力):TB-AS1	個	1				単　59号

設計内訳書（本01）

工事名	Ｒ１馬土　竜王中継局他　美・美馬入倉他　雨量観測設備改修工事	事業区分 工事区分	電気通信設備 通信設備

工事区分・工種・種別・細別	規格	単位	数量	単価	金額	数量・金額増減	摘要
避雷設備撤去工 曽我観測局		式	1				
突針撤去	型式(文字入力):国土交通省型　LR-1,規格(文字入力):クロムメッキ, 銅製	基	1				単　60号
導線撤去	型式(文字入力):避雷導線,規格(文字入力):40sq	m	7				単　61号
保護ﾊﾟｲﾌﾟ撤去	型式(文字入力):耐衝撃性硬質ビニル電線管,規格(文字入力):HIVE28	m	2				単　62号
避雷用接地端子箱撤去	型式(文字入力):共架型,規格(文字入力):TB-AS1	個	1				単　63号
通信配線撤去工 柴内観測局		式	1				
通信屋外配線撤去 管内	線種(文字入力):同軸ケーブル,規格(文字入力):5D-2V	m	1				単　64号
通信屋外配線撤去 管内	線種(文字入力):同軸ケーブル,規格(文字入力):10D-2V	m	10				単　65号
通信屋外配線撤去 露出	線種(文字入力):同軸ケーブル,規格(文字入力):10D-2V	m	1				単　66号
通信配線撤去工 曽我観測局		式	1				
通信屋外配線撤去 管内	線種(文字入力):同軸ケーブル,規格(文字入力):5D-2V	m	1				単　67号
通信屋外配線撤去 管内	線種(文字入力):同軸ケーブル,規格(文字入力):10D-2V	m	10				単　68号
通信屋外配線撤去 露出	線種(文字入力):同軸ケーブル,規格(文字入力):10D-2V	m	1				単　69号

設計内訳書（本01）

工事名	Ｒ１馬土　竜王中継局他　美・美馬入倉他　雨量観測設備改修工事	事業区分 工事区分	電気通信設備 通信設備

工事区分・工種・種別・細別	規格	単位	数量	単価	金額	数量・金額増減	摘要
通信配線撤去工 竜王中継局		式	1				
給電線撤去	名称(文字入力):同軸ケーブル,規格(文字入力):各種	m	45				単　70号
配管･配線撤去工 柴内観測局		式	1				
屋外配管撤去	管種(文字入力):厚鋼電線管(G22)他(管径36mm以下),径:33.3mm	m	14				単　71号
屋外配管撤去	管種(文字入力):金属製可とう電線管（ビニル被覆・#30),径:36.5mm	m	2				単　72号
配管･配線撤去工 曽我観測局		式	1				
屋外配管撤去	管種(文字入力):厚鋼電線管(G22)他(管径36mm以下),径:33.3mm	m	14				単　73号
屋外配管撤去	管種(文字入力):金属製可とう電線管（ビニル被覆・#30),径:36.5mm	m	2				単　74号
ﾌﾟﾙﾎﾞｯｸｽ撤去工 柴内観測局		式	1				
ﾌﾟﾙﾎﾞｯｸｽ撤去 屋外筐体	規格(文字入力):屋外筐体,寸法(文字入力):W650×H900×D300程度	個	1				単　75号
ﾌﾟﾙﾎﾞｯｸｽ撤去工 曽我観測局		式	1				
ﾌﾟﾙﾎﾞｯｸｽ撤去 屋外筐体	規格(文字入力):屋外筐体,寸法(文字入力):W650×H900×D300程度	個	1				単　76号
直接工事費		式	1				

設計内訳書（本01）

工事名	Ｒ１馬土　竜王中継局他　美・美馬入倉他　雨量観測設備改修工事	事業区分 工事区分	電気通信設備 通信設備

工事区分・工種・種別・細別	規格	単位	数量	単価	金額	数量・金額増減	摘要
共通仮設		式	1				
共通仮設費（率計上）		式	1				
純工事費		式	1				
現場管理費		式	1				
機器間接費		式	1				
機器管理費		式	1				
工事原価		式	1				
一般管理費等		式	1				
工事価格		式	1				
消費税額及び地方消費税額		式	1				
工事費計		式	1				

一式当り内訳書

単価使用年月	2019.08
歩掛適用年月	2019.08
労務調整係数	1.000-00000　0.0　0

内　1号	ﾃﾚﾒｰﾀ中継局装置附属品

名称・規格	条件	単位	数量	単価	金額	数量・金額増減	摘要
材料費(組)		組	1				単　98号
合計							

一式当り内訳書

単価使用年月	2019.08
歩掛適用年月	2019.08
労務調整係数	1.000-00000　0.0　0

内　2号	ﾃﾚﾒｰﾀ観測局装置附属品

名称・規格	条件	単位	数量	単価	金額	数量・金額増減	摘要
材料費(組)		組	1				単　98号
合計							

一式当り内訳書

単価使用年月	2019.08
歩掛適用年月	2019.08
労務調整係数	1.000-00000　0.0　0

内　3号	ﾃﾚﾒｰﾀ観測局装置附属品							
名称・規格	条件	単位	数量	単価	金額	数量・金額増減	摘要	
材料費(組)		組	1				単　98号	
合計								

一式当り内訳書

単価使用年月	2019.08
歩掛適用年月	2019.08
労務調整係数	1.000-00000　0.0　0

内　4号	避雷用附属品	名称(文字入力):サドル他,規格(文字入力): 各種						
名称・規格	条件	単位	数量	単価	金額	数量・金額増減	摘要	
材料費(個)		個	2				単 116号	
材料費(本)		本	5				単 117号	
合計								

一式当り内訳書

単価使用年月	2019.08
歩掛適用年月	2019.08
労務調整係数	1.000-00000　0.0　0

内　5号	避雷用附属品	名称(文字入力):サドル他,規格(文字入力): 各種

名称・規格	条件	単位	数量	単価	金額	数量・金額増減	摘要
材料費(個)		個	2				単 116号
材料費(本)		本	5				単 117号
合計							

一式当り内訳書

単価使用年月	2019.08
歩掛適用年月	2019.08
労務調整係数	1.000-00000　0.0　0

内　6号	通信配線附属品	名称：同軸接栓他，規格：各種

名称・規格	条件	単位	数量	単価	金額	数量・金額増減	摘要
材料費(個)		個	2				単 126号
材料費(個)		個	2				単 127号
材料費(組)		組	43				単 128号
合計							

一式当り内訳書

単価使用年月	2019.08
歩掛適用年月	2019.08
労務調整係数	1.000-00000　0.0　0

内　7号	配管配線附属品	名称(文字入力):配管付属品,規格(文字入力) :エントランスキャップ他	

名称・規格	条件	単位	数量	単価	金額	数量・金額増減	摘要
材料費(個)		個	1				単 136号
材料費(個)		個	1				単 137号
材料費(個)		個	9				単 138号
材料費(個)		個	7				単 139号
材料費(本)		本	2				単 140号
材料費(本)		本	5				単 141号
材料費(本)		本	2				単 142号
合計							

一式当り内訳書

単価使用年月	2019.08
歩掛適用年月	2019.08
労務調整係数	1.000-00000　0.0　0

内　8号	配管配線附属品	名称(文字入力):配管付属品,規格(文字入力) :エントランスキャップ他	

名称・規格	条件	単位	数量	単価	金額	数量・金額増減	摘要
材料費(個)		個	1				単 136号
材料費(個)		個	1				単 137号
材料費(個)		個	9				単 138号
材料費(個)		個	7				単 139号
材料費(本)		本	2				単 140号
材料費(本)		本	5				単 141号
材料費(本)		本	2				単 142号
合計							

1次単価表

単価使用年月	2019.08
歩掛適用年月	2019.08
労務調整係数	1.000-00000　0.0　0

単　1号	ﾃﾚﾒｰﾀ用無線装置	型式(文字入力):受信機,規格(文字入力):400MHz帯（国電通仕23号準拠品）	単位	台	単位数量	1	単価	

名称・規格	条件	単位	数量	単価	金額	摘要
機器単体費(台)		台	1			単　77号
合計						
単価						円／台

1次単価表

単価使用年月	2019.08
歩掛適用年月	2019.08
労務調整係数	1.000-00000　0.0　0

単　2号	ﾃﾚﾒｰﾀ用中継装置	型式(文字入力):データ変換装置,規格(文字入力):国電通仕46号準拠品	単位	台	単位数量	1	単価	

名称・規格	条件	単位	数量	単価	金額	摘要
機器単体費(台)		台	1			単　78号
合計						
単価						円／台

1次単価表

単価使用年月	2019.08
歩掛適用年月	2019.08
労務調整係数	1.000-00000　0.0　0

単　3号	ﾃﾚﾒｰﾀ用空中線装置	型式(文字入力):6段コーリニア,規格(文字入力):400MHz帯	単位	基	単位数量	1	単価	

名称・規格	条件	単位	数量	単価	金額	摘要
機器単体費(基)		基	1			単　79号
合計						
単価						円／基

1次単価表

単価使用年月	2019.08
歩掛適用年月	2019.08
労務調整係数	1.000-00000　0.0　0

単　4号	無停電電源装置	規格(文字入力):1kVA	単位	台	単位数量	1	単価	

名称・規格	条件	単位	数量	単価	金額	摘要
機器単体費(台)		台	1			単　80号
合計						
単価						円／台

1次単価表

単価使用年月	2019.08
歩掛適用年月	2019.08
労務調整係数	1.000-00000　0.0　0

単　5号	同軸避雷器	型式(文字入力):400MHz帯,規格(文字入力):0.5db以下	単位	個	単位数量	1	単価	

名称・規格	条件	単位	数量	単価	金額	摘要
機器単体費(個)		個	1			単　81号
合計						
単価						円／個

1次単価表

単価使用年月	2019.08
歩掛適用年月	2019.08
労務調整係数	1.000-00000　0.0　0

単　6号	フィルタ	規格(文字入力):バンドパス（400MHz帯）	単位	台	単位数量	1	単価	

名称・規格	条件	単位	数量	単価	金額	摘要
機器単体費(台)		台	1			単　82号
合計						
単価						円／台

1次単価表

単価使用年月	2019.08
歩掛適用年月	2019.08
労務調整係数	1.000-00000　0.0　0

単　7号	通信用耐雷変圧器 対雷トランス	型式(文字入力):据置型,規格(文字入力):1kVA	単位	台	単位数量	1	単価	

名称・規格	条件	単位	数量	単価	金額	摘要
機器単体費(台)		台	1			単　83号
合計						
単価						円／台

1次単価表

単価使用年月	2019.08
歩掛適用年月	2019.08
労務調整係数	1.000-00000　0.0　0

単　8号	ﾃﾚﾒｰﾀ用無線装置	型式(文字入力):400MHz帯, 1W,規格(文字入力):国電通仕23号準拠品	単位	台	単位数量	1	単価	

名称・規格	条件	単位	数量	単価	金額	摘要
機器単体費(台)		台	1			単　84号
合計						
単価						円／台

1次単価表

単価使用年月	2019.08
歩掛適用年月	2019.08
労務調整係数	1.000-00000　0.0　0

単　9号	観測装置	型式(文字入力):タイプ1,規格(文字入力):国電通仕第46準拠品	単位	台	単位数量	1	単価	

名称・規格	条件	単位	数量	単価	金額	摘要
機器単体費(台)		台	1			単　85号
合計						
単価						円／台

1次単価表

単価使用年月	2019.08
歩掛適用年月	2019.08
労務調整係数	1.000-00000　0.0　0

単　10号	ﾃﾚﾒｰﾀ用空中線装置	型式(文字入力):八木広帯域形,規格(文字入力):400MHz帯, 50Ω, 5素子	単位	基	単位数量	1	単価	

名称・規格	条件	単位	数量	単価	金額	摘要
機器単体費(基)		基	1			単　86号
合計						
単価						円／基

１次単価表

単価使用年月	2019.08
歩掛適用年月	2019.08
労務調整係数	1.000-00000　0.0　0

単　11号	端子台	型式(文字入力):ダイオード付，規格：10P、10A以上 （順方向電流10A以上、逆方向耐圧4	単位	台	単位数量	1	単価	

名称・規格	条件	単位	数量	単価	金額	摘要
機器単体費(台)		台	1			単　87号
合計						
単価						円／台

１次単価表

単価使用年月	2019.08
歩掛適用年月	2019.08
労務調整係数	1.000-00000　0.0　0

単　12号	太陽電池	型式(文字入力):装柱架台式,規格(文字入力):5W	単位	個	単位数量	1	単価	

名称・規格	条件	単位	数量	単価	金額	摘要
機器単体費(台)		台	1			単　88号
合計						
単価						円／個

1次単価表

単価使用年月	2019.08
歩掛適用年月	2019.08
労務調整係数	1.000-00000　0.0　0

単　13号	鉛蓄電池	型式(文字入力):シール型据置鉛蓄電池,規格(文字入力):12V,11Ah 以上	単位	個	単位数量	1	単価	

名称・規格	条件	単位	数量	単価	金額	摘要
機器単体費(台)		台	1			単　89号
合計						
単価						円／個

1次単価表

単価使用年月	2019.08
歩掛適用年月	2019.08
労務調整係数	1.000-00000　0.0　0

単　14号	固定減衰器	型式(文字入力):10dB,規格(文字入力):400MHz帯	単位	個	単位数量	1	単価	

名称・規格	条件	単位	数量	単価	金額	摘要
機器単体費(個)		個	1			単　81号
合計						
単価						円／個

1次単価表

単価使用年月	2019.08
歩掛適用年月	2019.08
労務調整係数	1.000-00000　0.0　0

単　15号	同軸避雷器	型式(文字入力):400MHz帯,規格(文字入力):0.5db以下	単位	個	単位数量	1	単価	

名称・規格	条件	単位	数量	単価	金額	摘要
機器単体費(個)		個	1			単　81号
合計						
単価						円／個

1次単価表

単価使用年月	2019.08
歩掛適用年月	2019.08
労務調整係数	1.000-00000　0.0　0

単　16号	ﾃﾚﾒｰﾀ用無線装置	型式(文字入力):400MHz帯, 1W,規格(文字入力):国電通仕23号準拠品	単位	台	単位数量	1	単価	

名称・規格	条件	単位	数量	単価	金額	摘要
機器単体費(台)		台	1			単　84号
合計						
単価						円／台

1次単価表

単価使用年月	2019.08
歩掛適用年月	2019.08
労務調整係数	1.000-00000　0.0　0

単　17号	観測装置	型式(文字入力):タイプ1,規格(文字入力):国電通仕第46準拠品	単位	台	単位数量	1	単価	

名称・規格	条件	単位	数量	単価	金額	摘要
機器単体費(台)		台	1			単　85号
合計						
単価						円／台

1次単価表

単価使用年月	2019.08
歩掛適用年月	2019.08
労務調整係数	1.000-00000　0.0　0

単　18号	ﾃﾚﾒｰﾀ用空中線装置	型式(文字入力):八木広帯域形,規格(文字入力):400MHz帯, 50Ω, 5素子	単位	基	単位数量	1	単価	

名称・規格	条件	単位	数量	単価	金額	摘要
機器単体費(基)		基	1			単　86号
合計						
単価						円／基

１次単価表

単価使用年月	2019.08
歩掛適用年月	2019.08
労務調整係数	1.000-00000　0.0　0

単　19号	端子台	型式(文字入力):ダイオード付，規格：10P、10A以上 （順方向電流10A以上、逆方向耐圧4	単位	台	単位数量	1	単価	

名称・規格	条件	単位	数量	単価	金額	摘要
機器単体費(台)		台	1			単　87号
合計						
単価						円／台

１次単価表

単価使用年月	2019.08
歩掛適用年月	2019.08
労務調整係数	1.000-00000　0.0　0

単　20号	太陽電池	型式(文字入力):装柱架台式,規格(文字入力):5W	単位	個	単位数量	1	単価	

名称・規格	条件	単位	数量	単価	金額	摘要
機器単体費(台)		台	1			単　88号
合計						
単価						円／個

1次単価表

単価使用年月	2019.08
歩掛適用年月	2019.08
労務調整係数	1.000-00000　0.0　0

単　21号	鉛蓄電池	型式(文字入力):シール型据置鉛蓄電池,規格(文字入力):12V,11Ah 以上	単位	個	単位数量	1	単価	

名称・規格	条件	単位	数量	単価	金額	摘要
機器単体費(台)		台	1			単　89号
合計						
単価						円／個

1次単価表

単価使用年月	2019.08
歩掛適用年月	2019.08
労務調整係数	1.000-00000　0.0　0

単　22号	固定減衰器	型式(文字入力):10dB,規格(文字入力):400MHz帯	単位	個	単位数量	1	単価	

名称・規格	条件	単位	数量	単価	金額	摘要
機器単体費(個)		個	1			単　81号
合計						
単価						円／個

1次単価表

単価使用年月	2019.08
歩掛適用年月	2019.08
労務調整係数	1.000-00000　0.0　0

単　23号	同軸避雷器	型式(文字入力):400MHz帯,規格(文字入力):0.5db以下	単位	個	単位数量	1	単価	

名称・規格	条件	単位	数量	単価	金額	摘要
機器単体費(個)		個	1			単　81号
合計						
単価						円／個

1次単価表

単価使用年月	2019.08
歩掛適用年月	2019.08
労務調整係数	1.000-00000　0.0　0

単　24号	ﾃﾚﾒｰﾀ中継局装置設置 データ変換装置・中継装置	型式(文字入力):μ-V中継局,規格(文字入力):400MHz帯	単位	局	単位数量	1	単価	

名称・規格	条件	単位	数量	単価	金額	摘要
ﾃﾚﾒｰﾀ監視局装置調整(監視装置)	監視装置,補正なし,11対向,無線機あり	架	1			単　90号
中継局装置据付	中継局装置,新設,補正なし	架	1			単　91号
中継局装置調整	中継局装置,補正なし	架	1			単　92号
移動体通信用空中線据付	6段ｺｰﾘﾆｱ,新設,補正なし,23.5m	基	1			単　93号
移動体通信用空中線調整	八木,補正なし	基	1			単　94号
移動体通信用付属品取付	同軸避雷器,新設,補正あり	個	1			単　95号
耐雷変圧器取付(移動体通信)	耐雷変圧器0.5-1kVA 据付,新設,補正なし	台	1			単　96号
小容量無停電電源装置据付・調整	新設,補正なし	台	1			単　97号
合計						
単価						円／局

1次単価表

単価使用年月	2019.08
歩掛適用年月	2019.08
労務調整係数	1.000-00000　0.0　0

単　25号	ﾃﾚﾒｰﾀ観測局装置設置	型式(文字入力):2量型,規格(文字入力):雨量	単位	局	単位数量	1	単価	

名称・規格	条件	単位	数量	単価	金額	摘要
テレメータ観測局装置据付	観測装置据付 無線機含む,新設,補正なし	台	1			単　99号
ﾃﾚﾒｰﾀ観測局装置据付(太陽電池)	太陽電池据付 9W～42W,新設,補正なし	面	1			単 100号
テレメータ観測局装置調整	観測装置調整 無線機含む,補正なし,無線機あり	台	1			単 101号
テレメータ用空中線据付	八木型 150MHz～400MHz,新設,補正なし,9m	基	1			単 102号
ﾃﾚﾒｰﾀ用空中線調整	八木型,補正なし	基	1			単 103号
移動体通信用付属品取付	同軸避雷器,新設,補正なし	個	1			単 104号
移動体通信用付属品取付	固定減衰器,新設,補正なし	個	1			単 105号
合計						
単価						円／局

1次単価表

単価使用年月	2019.08
歩掛適用年月	2019.08
労務調整係数	1.000-00000　0.0　0

単　26号	ﾃﾚﾒｰﾀ観測局装置設置	型式(文字入力):2量型,規格(文字入力):雨量	単位	局	単位数量	1	単価	

名称・規格	条件	単位	数量	単価	金額	摘要
テレメータ観測局装置据付	観測装置据付 無線機含む,新設,補正なし	台	1			単　99号
ﾃﾚﾒｰﾀ観測局装置据付(太陽電池)	太陽電池据付 9W～42W,新設,補正なし	面	1			単 100号
テレメータ観測局装置調整	観測装置調整 無線機含む,補正なし,無線機あり	台	1			単 101号
テレメータ用空中線据付	八木型 150MHz～400MHz,新設,補正なし,9m	基	1			単 102号
ﾃﾚﾒｰﾀ用空中線調整	八木型,補正なし	基	1			単 103号
移動体通信用付属品取付	同軸避雷器,新設,補正なし	個	1			単 104号
移動体通信用付属品取付	固定減衰器,新設,補正なし	個	1			単 105号
合計						
単価						円／局

1次単価表

単価使用年月	2019.08
歩掛適用年月	2019.08
労務調整係数	1.000-00000　0.0　0

単　27号	突針設置	型式(文字入力):国土交通省型　LR-1,規格(文字入力):クロムメッキ,銅製	単位	基	単位数量	1	単価	

名称・規格	条件	単位	数量	単価	金額	摘要
避雷針設置(突針)	突針,新設	基	1			単 106号
避雷針(クロムメッキ突針)	建設省型 LR-1(LR-2)	基	1			単 107号
避雷針(支持管)	建設省型 BST(黄銅管) 4m	本	0.25			単 108号
避雷針(支持管取付金物)	黄銅管用 露出 径38.0	個	1			単 109号
合計						
単価						円／基

1次単価表

単価使用年月	2019.08
歩掛適用年月	2019.08
労務調整係数	1.000-00000　0.0　0

単　28号	導線敷設	型式(文字入力):避雷導線,規格(文字入力):40sq	単位	m	単位数量	1	単価	

名称・規格	条件	単位	数量	単価	金額	摘要
避雷針設置(導線敷設)	導線敷設,新設	m	1			単 110号
鬼より線(避雷導線)	40mm2	m	1			単 111号
合計						
単価						円／m

1次単価表

単価使用年月	2019.08
歩掛適用年月	2019.08
労務調整係数	1.000-00000　0.0　0

単　29号	保護ﾊﾟｲﾌﾟ設置	型式(文字入力):耐衝撃性硬質ビニル電線管,規格(文字入力):HIVE28	単位	m	単位数量	1	単価	

名称・規格	条件	単位	数量	単価	金額	摘要
避雷針設置(導線敷設)	保護ﾊﾟｲﾌﾟ,新設	m	1			単 112号
材料費(m)		m	1			単 113号
合計						
単価						円／m

1次単価表

単価使用年月	2019.08
歩掛適用年月	2019.08
労務調整係数	1.000-00000　0.0　0

単　30号	避雷用接地端子箱設置	型式(文字入力):共架型,規格(文字入力):TB-AS1	単位	個	単位数量	1	単価	

名称・規格	条件	単位	数量	単価	金額	摘要
避雷器及び接地用端子箱設置	接地用端子箱,新設	個	1			単 114号
避雷針(端子箱)	建設省型 TB-AF(S)1A	面	1			単 115号
合計						
単価						円／個

1次単価表

単価使用年月	2019.08
歩掛適用年月	2019.08
労務調整係数	1.000-00000　0.0　0

単　31号	突針設置	型式(文字入力):国土交通省型　LR-1,規格(文字入力):クロームメッキ, 銅製	単位	基	単位数量	1	単価	

名称・規格	条件	単位	数量	単価	金額	摘要
避雷針設置(突針)	突針,新設	基	1			単 106号
避雷針(クロムメッキ突針)	建設省型 LR-1(LR-2)	基	1			単 107号
避雷針(支持管)	建設省型 BST(黄銅管) 4m	本	0.25			単 108号
避雷針(支持管取付金物)	黄銅管用 露出 径38.0	個	1			単 109号
合計						
単価						円／基

1次単価表

単価使用年月	2019.08
歩掛適用年月	2019.08
労務調整係数	1.000-00000　0.0　0

単　32号	導線敷設	型式(文字入力):避雷導線,規格(文字入力):40sq	単位	m	単位数量	1	単価	

名称・規格	条件	単位	数量	単価	金額	摘要
避雷針設置(導線敷設)	導線敷設,新設	m	1			単 110号
鬼より線(避雷導線)	40mm2	m	1			単 111号
合計						
単価						円／m

1次単価表

単価使用年月	2019.08
歩掛適用年月	2019.08
労務調整係数	1.000-00000　0.0　0

単　33号	保護ﾊﾟｲﾌﾟ設置	型式(文字入力):耐衝撃性硬質ビニル電線管,規格(文字入力):HIVE28	単位	m	単位数量	1	単価	

名称・規格	条件	単位	数量	単価	金額	摘要
避雷針設置(導線敷設)	保護ﾊﾟｲﾌﾟ,新設	m	1			単 112号
材料費(m)		m	1			単 113号
合計						
単価						円／m

1次単価表

単価使用年月	2019.08
歩掛適用年月	2019.08
労務調整係数	1.000-00000　0.0　0

単　34号	避雷用接地端子箱設置	型式(文字入力):共架型,規格(文字入力):TB-AS1	単位	個	単位数量	1	単価	

名称・規格	条件	単位	数量	単価	金額	摘要
避雷器及び接地用端子箱設置	接地用端子箱,新設	個	1			単 114号
避雷針(端子箱)	建設省型 TB-AF(S)1A	面	1			単 115号
合計						
単価						円／個

1次単価表

単価使用年月	2019.08
歩掛適用年月	2019.08
労務調整係数	1.000-00000　0.0　0

単　35号	通信屋外配線 管内	線種:配線各種	単位	m	単位数量	1	単価	

名称・規格	条件	単位	数量	単価	金額	摘要
ｹｰﾌﾞﾙ及び電線配線	管内配線,20mm以下,新設	m	1			単 118号
配線各種		m	1			単 119号
合計						
単価						円／m

1次単価表

単価使用年月	2019.08
歩掛適用年月	2019.08
労務調整係数	1.000-00000　0.0　0

単　36号	通信屋外配線 管内	線種:配線各種	単位	m	単位数量	1	単価	

名称・規格	条件	単位	数量	単価	金額	摘要
ｹｰﾌﾞﾙ及び電線配線	管内配線,10mm以下,新設	m	1			単 120号
配線各種		m	1			単 121号
合計						
単価						円／m

1次単価表

単価使用年月	2019.08
歩掛適用年月	2019.08
労務調整係数	1.000-00000　0.0　0

単　37号	通信屋外配線 露出	線種:配線各種	単位	m	単位数量	1	単価	

名称・規格	条件	単位	数量	単価	金額	摘要
ｹｰﾌﾞﾙ及び電線配線	露出配線,20mm以下,新設	m	1			単 122号
配線各種		m	1			単 119号
合計						
単価						円／m

1次単価表

単価使用年月	2019.08
歩掛適用年月	2019.08
労務調整係数	1.000-00000　0.0　0

単　38号	通信屋外配線 管内	線種:配線各種	単位	m	単位数量	1	単価	

名称・規格	条件	単位	数量	単価	金額	摘要
ｹｰﾌﾞﾙ及び電線配線	管内配線,20mm以下,新設	m	1			単 118号
配線各種		m	1			単 119号
合計						
単価						円／m

1次単価表

単価使用年月	2019.08
歩掛適用年月	2019.08
労務調整係数	1.000-00000　0.0　0

単　39号	通信屋外配線 管内	線種:配線各種	単位	m	単位数量	1	単価	

名称・規格	条件	単位	数量	単価	金額	摘要
ｹｰﾌﾞﾙ及び電線配線	管内配線,10mm以下,新設	m	1			単 120号
配線各種		m	1			単 121号
合計						
単価						円／m

1次単価表

単価使用年月	2019.08
歩掛適用年月	2019.08
労務調整係数	1.000-00000　0.0　0

単　40号	通信屋外配線 露出	線種:配線各種	単位	m	単位数量	1	単価	

名称・規格	条件	単位	数量	単価	金額	摘要
ｹｰﾌﾞﾙ及び電線配線	露出配線,20mm以下,新設	m	1			単 122号
配線各種		m	1			単 119号
合計						
単価						円／m

1次単価表

単価使用年月	2019.08
歩掛適用年月	2019.08
労務調整係数	1.000-00000　0.0　0

単　41号	給電線敷設	名称:高周波同軸ｹｰﾌﾞﾙ,ｹｰﾌﾞﾙ規格:10D-FB	単位	m	単位数量	1	単価	

名称・規格	条件	単位	数量	単価	金額	摘要
同軸ケーブル敷設	70MHz～2.5GHz 11-20mmφ以下,新設	m	1			単 123号
材料費(m)		m	1			単 124号
合計						
単価						円／m

1次単価表

単価使用年月	2019.08
歩掛適用年月	2019.08
労務調整係数	1.000-00000　0.0　0

単　42号	給電線敷設	名称:PE絶縁高周波同軸ｹｰﾌﾞﾙ,ｹｰﾌﾞﾙ 規格:10D-2V 単線	単位	m	単位数量	1	単価	

名称・規格	条件	単位	数量	単価	金額	摘要
同軸ケーブル敷設	70MHz～2.5GHz 11-20mmφ以下,新設	m	1			単 123号
材料費(m)		m	1			単 125号
合計						
単価						円／m

1次単価表

単価使用年月	2019.08
歩掛適用年月	2019.08
労務調整係数	1.000-00000　0.0　0

単　43号	屋外配管	管種(文字入力):厚鋼電線管,径:26.5mm	単位	m	単位数量	1	単価	

名称・規格	条件	単位	数量	単価	金額	摘要
電線管敷設	厚鋼,36mm以下,新設,ｻﾄﾞﾙ留め,2m以上,補正なし	m	1			単 129号
厚鋼電線管(G)	呼び径 22,15%	m	1			単 130号
合計						
単価						円／m

1次単価表

単価使用年月	2019.08
歩掛適用年月	2019.08
労務調整係数	1.000-00000　0.0　0

単　44号	屋外配管	管種(文字入力):厚鋼電線管,径:33.3mm	単位	m	単位数量	1	単価	

名称・規格	条件	単位	数量	単価	金額	摘要
電線管敷設	厚鋼,36mm以下,新設,ｻﾄﾞﾙ留め,2m以上,補正なし	m	1			単 129号
厚鋼電線管(G)	呼び径 28,15%	m	1			単 131号
合計						
単価						円／m

1次単価表

単価使用年月	2019.08
歩掛適用年月	2019.08
労務調整係数	1.000-00000　0.0　0

単　45号	屋外配管	管種(文字入力):金属製可とう電線管（ビニル被覆）,径:30.4mm	単位	m	単位数量	1	単価	

名称・規格	条件	単位	数量	単価	金額	摘要
金属製可とう電線管敷設	36mm以下,新設	m	1			単 132号
配線・配管	配管各種,15%	m	1			単 133号
合計						
単価						円／m

1次単価表

単価使用年月	2019.08
歩掛適用年月	2019.08
労務調整係数	1.000-00000　0.0　0

単　46号	屋外配管	管種(文字入力):金属製可とう電線管（ビニル被覆）,径:36.5mm	単位	m	単位数量	1	単価	

名称・規格	条件	単位	数量	単価	金額	摘要
金属製可とう電線管敷設	54mm以下,新設	m	1			単 134号
配線・配管	配管各種,15%	m	1			単 135号
合計						
単価						円／m

1次単価表

単価使用年月	2019.08
歩掛適用年月	2019.08
労務調整係数	1.000-00000　0.0　0

単　47号	屋外配管	管種(文字入力):厚鋼電線管,径:26.5mm	単位	m	単位数量	1	単価	

名称・規格	条件	単位	数量	単価	金額	摘要
電線管敷設	厚鋼,36mm以下,新設,ｻﾄﾞﾙ留め,2m以上,補正なし	m	1			単 129号
厚鋼電線管(G)	呼び径 22,15%	m	1			単 130号
合計						
単価						円／m

1次単価表

単価使用年月	2019.08
歩掛適用年月	2019.08
労務調整係数	1.000-00000　0.0　0

単　48号	屋外配管	管種(文字入力):厚鋼電線管,径:33.3mm	単位	m	単位数量	1	単価	

名称・規格	条件	単位	数量	単価	金額	摘要
電線管敷設	厚鋼,36mm以下,新設,ｻﾄﾞﾙ留め,2m以上,補正なし	m	1			単 129号
厚鋼電線管(G)	呼び径 28,15%	m	1			単 131号
合計						
単価						円／m

1次単価表

単価使用年月	2019.08
歩掛適用年月	2019.08
労務調整係数	1.000-00000　0.0　0

単　49号	屋外配管	管種(文字入力):金属製可とう電線管（ビニル被覆）,径:30.4mm	単位	m	単位数量	1	単価	

名称・規格	条件	単位	数量	単価	金額	摘要
金属製可とう電線管敷設	36mm以下,新設	m	1			単 132号
配線・配管	配管各種,15%	m	1			単 133号
合計						
単価						円／m

1次単価表

単価使用年月	2019.08
歩掛適用年月	2019.08
労務調整係数	1.000-00000　0.0　0

単　50号	屋外配管	管種(文字入力):金属製可とう電線管（ビニル被覆）,径:36.5mm	単位	m	単位数量	1	単価	

名称・規格	条件	単位	数量	単価	金額	摘要
金属製可とう電線管敷設	54mm以下,新設	m	1			単 134号
配線・配管	配管各種,15%	m	1			単 135号
合計						
単価						円／m

1次単価表

単価使用年月	2019.08
歩掛適用年月	2019.08
労務調整係数	1.000-00000　0.0　0

単　51号	ﾌﾟﾙﾎﾞｯｸｽ設置 屋外筐体	規格(文字入力):屋外筐体,寸法(文字入力):W650×H900×D300程度	単位	個	単位数量	1	単価	

名称・規格	条件	単位	数量	単価	金額	摘要
プルボックス設置	各種,新設,90cm,65cm,30cm	個	1			単 143号
材料費(個)		個	1			単 144号
合計						
単価						円／個

1次単価表

単価使用年月	2019.08
歩掛適用年月	2019.08
労務調整係数	1.000-00000　0.0　0

単　52号	ﾌﾟﾙﾎﾞｯｸｽ設置 屋外筐体	規格(文字入力):屋外筐体,寸法(文字入力):W650×H900×D300程度	単位	個	単位数量	1	単価	

名称・規格	条件	単位	数量	単価	金額	摘要
プルボックス設置	各種,新設,90cm,65cm,30cm	個	1			単 143号
材料費(個)		個	1			単 144号
合計						
単価						円／個

1次単価表

単価使用年月	2019.08
歩掛適用年月	2019.08
労務調整係数	1.000-00000　0.0　0

単　53号	ﾃﾚﾒｰﾀ中継局装置撤去	型式(文字入力):μ-V中継局,規格(文字入力):400MHz帯	単位	局	単位数量	1	単価	

名称・規格	条件	単位	数量	単価	金額	摘要
中継局装置据付	中継局装置,撤去(不使用),補正なし	架	1			単 145号
移動体通信用空中線据付	6段ｺｰﾘﾆｱ,撤去(不使用),補正なし,23.5m	基	1			単 146号
移動体通信用付属品取付	同軸避雷器,撤去(不使用),補正なし	個	1			単 147号
耐雷変圧器取付(移動体通信)	耐雷変圧器0.5-1kVA 据付,撤去(不使用),補正なし	台	1			単 148号
分電盤取付	露出型分電盤前面0.8m2以下,撤去(不使用)	面	1			単 149号
小容量無停電電源装置据付・調整	撤去(不使用),補正なし	台	1			単 150号
合計						
単価						円／局

1次単価表

単価使用年月	2019.08
歩掛適用年月	2019.08
労務調整係数	1.000-00000　0.0　0

単　54号	ﾃﾚﾒｰﾀ観測局装置撤去	型式(文字入力):2量型,規格(文字入力):雨量	単位	局	単位数量	1	単価	

名称・規格	条件	単位	数量	単価	金額	摘要
テレメータ観測局装置据付	観測装置据付 無線機含む,撤去(不使用),補正なし	台	1			単 151号
ﾃﾚﾒｰﾀ観測局装置据付(太陽電池)	太陽電池据付 9W～42W,撤去(不使用),補正なし	面	1			単 152号
テレメータ用空中線据付	八木型 150MHz～400MHz,撤去(不使用),補正なし,9m	基	1			単 153号
移動体通信用付属品取付	同軸避雷器,撤去(不使用),補正なし	個	1			単 147号
合計						
単価						円／局

1次単価表

単価使用年月	2019.08
歩掛適用年月	2019.08
労務調整係数	1.000-00000　0.0　0

単　55号	ﾃﾚﾒｰﾀ観測局装置撤去	型式(文字入力):2量型,規格(文字入力):雨量	単位	局	単位数量	1	単価	

名称・規格	条件	単位	数量	単価	金額	摘要
テレメータ観測局装置据付	観測装置据付 無線機含む,撤去(不使用),補正なし	台	1			単 151号
ﾃﾚﾒｰﾀ観測局装置据付(太陽電池)	太陽電池据付 9W～42W,撤去(不使用),補正なし	面	1			単 152号
テレメータ用空中線据付	八木型 150MHz～400MHz,撤去(不使用),補正なし,9m	基	1			単 153号
移動体通信用付属品取付	同軸避雷器,撤去(不使用),補正なし	個	1			単 147号
合計						
単価						円／局

1次単価表

単価使用年月	2019.08
歩掛適用年月	2019.08
労務調整係数	1.000-00000　0.0　0

単　56号	突針撤去	型式(文字入力):国土交通省型　LR-1,規格(文字入力):クロムメッキ,銅製	単位	基	単位数量	1	単価	

名称・規格	条件	単位	数量	単価	金額	摘要
避雷針設置(突針)	突針,撤去(不使用)	基	1			単 154号
合計						
単価						円／基

1次単価表

単価使用年月	2019.08
歩掛適用年月	2019.08
労務調整係数	1.000-00000　0.0　0

単　57号	導線撤去	型式(文字入力):避雷導線,規格(文字入力):40sq	単位	m	単位数量	1	単価	

名称・規格	条件	単位	数量	単価	金額	摘要
避雷針設置(導線敷設)	導線敷設,撤去(不使用)	m	1			単 155号
合計						
単価						円／m

1次単価表

単価使用年月	2019.08
歩掛適用年月	2019.08
労務調整係数	1.000-00000　0.0　0

単　58号	保護ﾊﾟｲﾌﾟ撤去	型式(文字入力):耐衝撃性硬質ビニル電線管,規格(文字入力):HIVE28	単位	m	単位数量	1	単価	

名称・規格	条件	単位	数量	単価	金額	摘要
避雷針設置(導線敷設)	保護ﾊﾟｲﾌﾟ,撤去(不使用)	m	1			単 156号
合計						
単価						円／m

1次単価表

単価使用年月	2019.08
歩掛適用年月	2019.08
労務調整係数	1.000-00000　0.0　0

単　59号	避雷用接地端子箱撤去	型式(文字入力):共架型,規格(文字入力):TB-AS1	単位	個	単位数量	1	単価	

名称・規格	条件	単位	数量	単価	金額	摘要
避雷器及び接地用端子箱設置	接地用端子箱,撤去(不使用)	個	1			単 157号
合計						
単価						円／個

1次単価表

単価使用年月	2019.08
歩掛適用年月	2019.08
労務調整係数	1.000-00000　0.0　0

単　60号	突針撤去	型式(文字入力):国土交通省型　LR-1,規格(文字入力):クロムメッキ,銅製	単位	基	単位数量	1	単価	

名称・規格	条件	単位	数量	単価	金額	摘要
避雷針設置(突針)	突針,撤去(不使用)	基	1			単 154号
合計						
単価						円／基

1次単価表

単価使用年月	2019.08
歩掛適用年月	2019.08
労務調整係数	1.000-00000　0.0　0

単　61号	導線撤去	型式(文字入力):避雷導線,規格(文字入力):40sq	単位	m	単位数量	1	単価	

名称・規格	条件	単位	数量	単価	金額	摘要
避雷針設置(導線敷設)	導線敷設,撤去(不使用)	m	1			単 155号
合計						
単価						円／m

1次単価表

単価使用年月	2019.08
歩掛適用年月	2019.08
労務調整係数	1.000-00000　0.0　0

単　62号	保護ﾊﾟｲﾌﾟ撤去	型式(文字入力):耐衝撃性硬質ビニル電線管,規格(文字入力):HIVE28	単位	m	単位数量	1	単価	

名称・規格	条件	単位	数量	単価	金額	摘要
避雷針設置(導線敷設)	保護ﾊﾟｲﾌﾟ,撤去(不使用)	m	1			単 156号
合計						
単価						円／m

1次単価表

単価使用年月	2019.08
歩掛適用年月	2019.08
労務調整係数	1.000-00000　0.0　0

単　63号	避雷用接地端子箱撤去	型式(文字入力):共架型,規格(文字入力):TB-AS1	単位	個	単位数量	1	単価	

名称・規格	条件	単位	数量	単価	金額	摘要
避雷器及び接地用端子箱設置	接地用端子箱,撤去(不使用)	個	1			単 157号
合計						
単価						円／個

1次単価表

単価使用年月	2019.08
歩掛適用年月	2019.08
労務調整係数	1.000-00000　0.0　0

単　64号	通信屋外配線撤去 管内	線種(文字入力):同軸ケーブル,規格 (文字入力):5D-2V	単位	m	単位数量	1	単価	

名称・規格	条件	単位	数量	単価	金額	摘要
ｹｰﾌﾞﾙ及び電線配線	管内配線,10mm以下,撤去(不使用)	m	1			単 158号
合計						
単価						円／m

1次単価表

単価使用年月	2019.08
歩掛適用年月	2019.08
労務調整係数	1.000-00000　0.0　0

単　65号	通信屋外配線撤去 管内	線種(文字入力):同軸ケーブル,規格 (文字入力):10D-2V	単位	m	単位数量	1	単価	

名称・規格	条件	単位	数量	単価	金額	摘要
ｹｰﾌﾞﾙ及び電線配線	管内配線,20mm以下,撤去(不使用)	m	1			単 159号
合計						
単価						円／m

1次単価表

単価使用年月	2019.08
歩掛適用年月	2019.08
労務調整係数	1.000-00000　0.0　0

単　66号	通信屋外配線撤去 露出	線種(文字入力):同軸ケーブル,規格 (文字入力):10D-2V	単位	m	単位数量	1	単価	

名称・規格	条件	単位	数量	単価	金額	摘要
ｹｰﾌﾞﾙ及び電線配線	露出配線,20mm以下,撤去(不使用)	m	1			単 160号
合計						
単価						円／m

1次単価表

単価使用年月	2019.08
歩掛適用年月	2019.08
労務調整係数	1.000-00000　0.0　0

単　67号	通信屋外配線撤去 管内	線種(文字入力):同軸ケーブル,規格 (文字入力):5D-2V	単位	m	単位数量	1	単価	

名称・規格	条件	単位	数量	単価	金額	摘要
ｹｰﾌﾞﾙ及び電線配線	管内配線,10mm以下,撤去(不使用)	m	1			単 158号
合計						
単価						円／m

1次単価表

単価使用年月	2019.08
歩掛適用年月	2019.08
労務調整係数	1.000-00000　0.0　0

単　68号	通信屋外配線撤去 管内	線種(文字入力):同軸ケーブル,規格 (文字入力):10D-2V	単位	m	単位数量	1	単価	

名称・規格	条件	単位	数量	単価	金額	摘要
ｹｰﾌﾞﾙ及び電線配線	管内配線,20mm以下,撤去(不使用)	m	1			単 159号
合計						
単価						円／m

1次単価表

単価使用年月	2019.08
歩掛適用年月	2019.08
労務調整係数	1.000-00000　0.0　0

単　69号	通信屋外配線撤去 露出	線種(文字入力):同軸ケーブル,規格 (文字入力):10D-2V	単位	m	単位数量	1	単価	

名称・規格	条件	単位	数量	単価	金額	摘要
ｹｰﾌﾞﾙ及び電線配線	露出配線,20mm以下,撤去(不使用)	m	1			単 160号
合計						
単価						円／m

1次単価表

単価使用年月	2019.08
歩掛適用年月	2019.08
労務調整係数	1.000-00000　0.0　0

単　70号	給電線撤去	名称(文字入力):同軸ケーブル,規格(文字入力):各種	単位	m	単位数量	1	単価	

名称・規格	条件	単位	数量	単価	金額	摘要
同軸ケーブル敷設	70MHz～2.5GHz 11-20mmφ以下,撤去(不使用)	m	1			単 161号
合計						
単価						円／m

1次単価表

単価使用年月	2019.08
歩掛適用年月	2019.08
労務調整係数	1.000-00000　0.0　0

単　71号	屋外配管撤去	管種(文字入力):厚鋼電線管(G22)他(管径36mm以下),径:33.3mm	単位	m	単位数量	1	単価	

名称・規格	条件	単位	数量	単価	金額	摘要
電線管敷設	厚鋼,36mm以下,撤去(不使用),ｻﾄﾞﾙ留め,2m以上,補正なし	m	1			単 162号
合計						
単価						円／m

1次単価表

単価使用年月	2019.08
歩掛適用年月	2019.08
労務調整係数	1.000-00000　0.0　0

単　72号	屋外配管撤去	管種(文字入力):金属製可とう電線管（ビニル被覆・#30),径:36.5mm	単位	m	単位数量	1	単価	

名称・規格	条件	単位	数量	単価	金額	摘要
電線管敷設	厚鋼,54mm以下,撤去(不使用),ｻﾄﾞﾙ留め,2m以上,補正なし	m	1			単 163号
合計						
単価						円／m

1次単価表

単価使用年月	2019.08
歩掛適用年月	2019.08
労務調整係数	1.000-00000　0.0　0

単　73号	屋外配管撤去	管種(文字入力):厚鋼電線管(G22)他(管径36mm以下),径:33.3mm	単位	m	単位数量	1	単価	

名称・規格	条件	単位	数量	単価	金額	摘要
電線管敷設	厚鋼,36mm以下,撤去(不使用),ｻﾄﾞﾙ留め,2m以上,補正なし	m	1			単 162号
合計						
単価						円／m

1次単価表

単価使用年月	2019.08
歩掛適用年月	2019.08
労務調整係数	1.000-00000　0.0　0

単　74号	屋外配管撤去	管種(文字入力):金属製可とう電線管（ビニル被覆・#30),径:36.5mm	単位	m	単位数量	1	単価	

名称・規格	条件	単位	数量	単価	金額	摘要
電線管敷設	厚鋼,54mm以下,撤去(不使用),ｻﾄﾞﾙ留め,2m以上,補正なし	m	1			単 163号
合計						
単価						円／m

1次単価表

単価使用年月	2019.08
歩掛適用年月	2019.08
労務調整係数	1.000-00000　0.0　0

単　75号	ﾌﾟﾙﾎﾞｯｸｽ撤去 屋外筐体	規格(文字入力):屋外筐体,寸法(文字入力):W650×H900×D300程度	単位	個	単位数量	1	単価	

名称・規格	条件	単位	数量	単価	金額	摘要
プルボックス設置	各種,撤去(不使用),90cm,65cm,30cm	個	1			単 164号
合計						
単価						円／個

1次単価表

単価使用年月	2019.08
歩掛適用年月	2019.08
労務調整係数	1.000-00000　0.0　0

単　76号	ﾌﾟﾙﾎﾞｯｸｽ撤去 屋外筐体	規格(文字入力):屋外筐体,寸法(文字入力):W650×H900×D300程度	単位	個	単位数量	1	単価	

名称・規格	条件	単位	数量	単価	金額	摘要
プルボックス設置	各種,撤去(不使用),90cm,65cm,30cm	個	1			単 164号
合計						
単価						円／個

２次単価表

単価使用年月	2019.08
歩掛適用年月	2019.08
労務調整係数	1.000-00000　0.0　0

単　77号	機器単体費(台)		単位	台	単位数量	1	単価	
名称・規格		条件	単位	数量	単価	金額	摘要	
機器単体費			台	1				
合計								
単価							円／台	

２次単価表

単価使用年月	2019.08
歩掛適用年月	2019.08
労務調整係数	1.000-00000　0.0　0

単　78号	機器単体費(台)		単位	台	単位数量	1	単価	
名称・規格		条件	単位	数量	単価	金額	摘要	
機器単体費			台	1				
合計								
単価							円／台	

２次単価表

単価使用年月	2019.08
歩掛適用年月	2019.08
労務調整係数	1.000-00000　0.0　0

単　79号	機器単体費(基)		単位	基	単位数量	1	単価	
名称・規格		条件	単位	数量	単価	金額	摘要	
機器単体費			基	1				
合計								
単価							円／基	

２次単価表

単価使用年月	2019.08
歩掛適用年月	2019.08
労務調整係数	1.000-00000　0.0　0

単　80号	機器単体費(台)		単位	台	単位数量	1	単価	
名称・規格		条件	単位	数量	単価	金額	摘要	
機器単体費			台	1				
合計								
単価							円／台	

２次単価表

単価使用年月	2019.08
歩掛適用年月	2019.08
労務調整係数	1.000-00000　0.0　0

単　81号	機器単体費(個)		単位	個	単位数量	1	単価	
名称・規格		条件	単位	数量	単価	金額	摘要	
機器単体費			個	1				
合計								
単価							円／個	

２次単価表

単価使用年月	2019.08
歩掛適用年月	2019.08
労務調整係数	1.000-00000　0.0　0

単　82号	機器単体費(台)		単位	台	単位数量	1	単価	
名称・規格		条件	単位	数量	単価	金額	摘要	
機器単体費			台	1				
合計								
単価							円／台	

２次単価表

単価使用年月	2019.08
歩掛適用年月	2019.08
労務調整係数	1.000-00000　0.0　0

単　83号	機器単体費(台)		単位	台	単位数量	1	単価	
名称・規格		条件	単位	数量	単価	金額	摘要	
機器単体費			台	1				
合計								
単価							円／台	

２次単価表

単価使用年月	2019.08
歩掛適用年月	2019.08
労務調整係数	1.000-00000　0.0　0

単　84号	機器単体費(台)		単位	台	単位数量	1	単価	
名称・規格		条件	単位	数量	単価	金額	摘要	
機器単体費			台	1				
合計								
単価							円／台	

２次単価表

単価使用年月	2019.08
歩掛適用年月	2019.08
労務調整係数	1.000-00000　0.0　0

単　85号	機器単体費(台)		単位	台	単位数量	1	単価	
名称・規格		条件	単位	数量	単価	金額	摘要	
機器単体費			台	1				
合計								
単価							円／台	

２次単価表

単価使用年月	2019.08
歩掛適用年月	2019.08
労務調整係数	1.000-00000　0.0　0

単　86号	機器単体費(基)		単位	基	単位数量	1	単価	
名称・規格		条件	単位	数量	単価	金額	摘要	
機器単体費			基	1				
合計								
単価							円／基	

２次単価表

単価使用年月	2019.08
歩掛適用年月	2019.08
労務調整係数	1.000-00000　0.0　0

単　87号	機器単体費(台)		単位	台	単位数量	1	単価	
名称・規格		条件	単位	数量	単価	金額	摘要	
機器単体費			台	1				
合計								
単価							円／台	

２次単価表

単価使用年月	2019.08
歩掛適用年月	2019.08
労務調整係数	1.000-00000　0.0　0

単　88号	機器単体費(台)		単位	台	単位数量	1	単価	
名称・規格		条件	単位	数量	単価	金額	摘要	
機器単体費			台	1				
合計								
単価							円／台	

２次単価表

単価使用年月	2019.08
歩掛適用年月	2019.08
労務調整係数	1.000-00000　0.0　0

単　89号	機器単体費(台)		単位	台	単位数量	1	単価	

名称・規格	条件	単位	数量	単価	金額	摘要
機器単体費		台	1			
合計						
単価						円／台

２次単価表

単価使用年月	2019.08
歩掛適用年月	2019.08
労務調整係数	1.000-00000　0.0　0

単　90号	ﾃﾚﾒｰﾀ監視局装置調整(監視装置)	監視装置,補正なし,11対向,無線機あり	単位	架	単位数量	1	単価	

名称・規格	条件	単位	数量	単価	金額	摘要
電気通信技術者		人				
諸雑費(まるめ)		式	1			
合計						
単価						円／架

２次単価表

単価使用年月	2019.08
歩掛適用年月	2019.08
労務調整係数	1.000-00000　0.0　0

単　91号	中継局装置据付	中継局装置,新設,補正なし	単位	架	単位数量	1	単価	

名称・規格	条件	単位	数量	単価	金額	摘要
電気通信技術者		人				
電気通信技術員		人				
諸雑費(まるめ)		式	1			
合計						
単価						円／架

２次単価表

単価使用年月	2019.08
歩掛適用年月	2019.08
労務調整係数	1.000-00000　0.0　0

単　92号	中継局装置調整	中継局装置,補正なし	単位	架	単位数量	1	単価	

名称・規格	条件	単位	数量	単価	金額	摘要
電気通信技術者		人				
諸雑費(まるめ)		式	1			
合計						
単価						円／架

２次単価表

単価使用年月	2019.08
歩掛適用年月	2019.08
労務調整係数	1.000-00000　0.0　0

単　93号	移動体通信用空中線据付	6段ｺｰﾘﾆｱ,新設,補正なし,23.5m	単位	基	単位数量	1	単価	

名称・規格	条件	単位	数量	単価	金額	摘要
電気通信技術者		人				
電気通信技術員		人				
諸雑費(まるめ)		式	1			
合計						
単価						円／基

２次単価表

単価使用年月	2019.08
歩掛適用年月	2019.08
労務調整係数	1.000-00000　0.0　0

単　94号	移動体通信用空中線調整	八木,補正なし	単位	基	単位数量	1	単価	

名称・規格	条件	単位	数量	単価	金額	摘要
電気通信技術者		人				
電気通信技術員		人				
諸雑費(まるめ)		式	1			
合計						
単価						円／基

２次単価表

単価使用年月	2019.08
歩掛適用年月	2019.08
労務調整係数	1.000-00000　0.0　0

単　95号	移動体通信用付属品取付	同軸避雷器,新設,補正あり	単位	個	単位数量	1	単価	

名称・規格	条件	単位	数量	単価	金額	摘要
電気通信技術員		人				
諸雑費(まるめ)		式	1			
合計						
単価						円／個

２次単価表

単価使用年月	2019.08
歩掛適用年月	2019.08
労務調整係数	1.000-00000　0.0　0

単　96号	耐雷変圧器取付(移動体通信)	耐雷変圧器0.5-1kVA 据付,新設,補正なし	単位	台	単位数量	1	単価	

名称・規格	条件	単位	数量	単価	金額	摘要
電気通信技術員		人				
諸雑費(まるめ)		式	1			
合計						
単価						円／台

２次単価表

単価使用年月	2019.08
歩掛適用年月	2019.08
労務調整係数	1.000-00000　0.0　0

単　97号	小容量無停電電源装置据付・調整	新設,補正なし	単位	台	単位数量	1	単価	

名称・規格	条件	単位	数量	単価	金額	摘要
電気通信技術者		人				
電気通信技術員		人				
電工		人				
諸雑費(まるめ)		式	1			
合計						
単価						円／台

２次単価表

単価使用年月	2019.08
歩掛適用年月	2019.08
労務調整係数	1.000-00000　0.0　0

単　98号	材料費(組)		単位	組	単位数量	1	単価	

名称・規格	条件	単位	数量	単価	金額	摘要
材料費		組	1			
合計						
単価						円／組

２次単価表

単価使用年月	2019.08
歩掛適用年月	2019.08
労務調整係数	1.000-00000　0.0　0

単　99号	テレメータ観測局装置据付	観測装置据付 無線機含む,新設,補正なし	単位	台	単位数量	1	単価	

名称・規格	条件	単位	数量	単価	金額	摘要
電気通信技術者		人				
電気通信技術員		人				
諸雑費(まるめ)		式	1			
合計						
単価						円／台

２次単価表

単価使用年月	2019.08
歩掛適用年月	2019.08
労務調整係数	1.000-00000　0.0　0

単 100号	ﾃﾚﾒｰﾀ観測局装置据付(太陽電池)	太陽電池据付 9W～42W,新設,補正なし	単位	面	単位数量	1	単価	

名称・規格	条件	単位	数量	単価	金額	摘要
電気通信技術者		人				
電気通信技術員		人				
諸雑費(まるめ)		式	1			
合計						
単価						円／面

２次単価表

単価使用年月	2019.08
歩掛適用年月	2019.08
労務調整係数	1.000-00000　0.0　0

単 101号	テレメータ観測局装置調整	観測装置調整 無線機含む,補正なし,無線機あり	単位	台	単位数量	1	単価	

名称・規格	条件	単位	数量	単価	金額	摘要
電気通信技術者		人				
諸雑費(まるめ)		式	1			
合計						
単価						円／台

２次単価表

単価使用年月	2019.08
歩掛適用年月	2019.08
労務調整係数	1.000-00000　0.0　0

単 102号	テレメータ用空中線据付	八木型 150MHz～400MHz,新設,補正なし,9m	単位	基	単位数量	1	単価	

名称・規格	条件	単位	数量	単価	金額	摘要
電気通信技術員		人				
諸雑費(まるめ)		式	1			
合計						
単価						円／基

２次単価表

単価使用年月	2019.08
歩掛適用年月	2019.08
労務調整係数	1.000-00000　0.0　0

単 103号	ﾃﾚﾒｰﾀ用空中線調整	八木型,補正なし	単位	基	単位数量	1	単価	

名称・規格	条件	単位	数量	単価	金額	摘要
電気通信技術者		人				
電気通信技術員		人				
諸雑費(まるめ)		式	1			
合計						
単価						円／基

２次単価表

単価使用年月	2019.08
歩掛適用年月	2019.08
労務調整係数	1.000-00000　0.0　0

単 104号	移動体通信用付属品取付	同軸避雷器,新設,補正なし	単位	個	単位数量	1	単価	

名称・規格	条件	単位	数量	単価	金額	摘要
電気通信技術員		人				
諸雑費(まるめ)		式	1			
合計						
単価						円／個

２次単価表

単価使用年月	2019.08
歩掛適用年月	2019.08
労務調整係数	1.000-00000　0.0　0

単 105号	移動体通信用付属品取付	固定減衰器,新設,補正なし	単位	個	単位数量	1	単価	

名称・規格	条件	単位	数量	単価	金額	摘要
電気通信技術員		人				
諸雑費(まるめ)		式	1			
合計						
単価						円／個

２次単価表

単価使用年月	2019.08
歩掛適用年月	2019.08
労務調整係数	1.000-00000　0.0　0

単 106号	避雷針設置(突針)	突針,新設	単位	基	単位数量	1	単価	

名称・規格	条件	単位	数量	単価	金額	摘要
電工		人				
諸雑費(まるめ)		式	1			
合計						
単価						円／基

２次単価表

単価使用年月	2019.08
歩掛適用年月	2019.08
労務調整係数	1.000-00000　0.0　0

単 107号	避雷針(クロムメッキ突針)	建設省型 LR-1(LR-2)	単位	基	単位数量	1	単価	

名称・規格	条件	単位	数量	単価	金額	摘要
避雷針(突針) 国土交通省型 LR-1 ｸﾛﾑめっき		基	1			
合計						
単価						円／基

２次単価表

単価使用年月	2019.08
歩掛適用年月	2019.08
労務調整係数	1.000-00000　0.0　0

単 108号	避雷針(支持管)	建設省型 BST(黄銅管) 4m	単位	本	単位数量	1	単価	

名称・規格	条件	単位	数量	単価	金額	摘要
避雷針(支持管) 国土交通省型 4m BST(黄銅管)		本	1			
合計						
単価						円／本

２次単価表

単価使用年月	2019.08
歩掛適用年月	2019.08
労務調整係数	1.000-00000　0.0　0

単 109号	避雷針(支持管取付金物)	黄銅管用 露出 径38.0	単位	個	単位数量	1	単価	

名称・規格	条件	単位	数量	単価	金額	摘要
避雷針(支持管取付金物) 黄銅管用 露出 φ38.0		個	1			
合計						
単価						円／個

２次単価表

単価使用年月	2019.08
歩掛適用年月	2019.08
労務調整係数	1.000-00000　0.0　0

単 110号	避雷針設置(導線敷設)	導線敷設,新設	単位	m	単位数量	1	単価	

名称・規格	条件	単位	数量	単価	金額	摘要
電工		人				
諸雑費(まるめ)		式	1			
合計						
単価						円／m

２次単価表

単価使用年月	2019.08
歩掛適用年月	2019.08
労務調整係数	1.000-00000　0.0　0

単 111号	鬼より線(避雷導線)	40mm2	単位	m	単位数量	1	単価	

名称・規格	条件	単位	数量	単価	金額	摘要
鬼より線(避雷導線) 40mm2		m	1			
合計						
単価						円／m

２次単価表

単価使用年月	2019.08
歩掛適用年月	2019.08
労務調整係数	1.000-00000　0.0　0

単 112号	避雷針設置(導線敷設)	保護ﾊﾟｲﾌﾟ,新設	単位	m	単位数量	1	単価	

名称・規格	条件	単位	数量	単価	金額	摘要
電工		人				
諸雑費(まるめ)		式	1			
合計						
単価						円／m

２次単価表

単価使用年月	2019.08
歩掛適用年月	2019.08
労務調整係数	1.000-00000　0.0　0

単 113号	材料費(m)		単位	m	単位数量	1	単価	

名称・規格	条件	単位	数量	単価	金額	摘要
材料費		m	1			
合計						
単価						円／m

２次単価表

単価使用年月	2019.08
歩掛適用年月	2019.08
労務調整係数	1.000-00000　0.0　0

単 114号	避雷器及び接地用端子箱設置	接地用端子箱,新設	単位	個	単位数量	1	単価	

名称・規格	条件	単位	数量	単価	金額	摘要
電工		人				
諸雑費(まるめ)		式	1			
合計						
単価						円／個

２次単価表

単価使用年月	2019.08
歩掛適用年月	2019.08
労務調整係数	1.000-00000　0.0　0

単 115号	避雷針(端子箱)	建設省型 TB-AF(S)1A	単位	面	単位数量	1	単価	

名称・規格	条件	単位	数量	単価	金額	摘要
避雷針(端子箱) 国土交通省型 TB-AF(S)1A		面	1			
合計						
単価						円／面

２次単価表

単価使用年月	2019.08
歩掛適用年月	2019.08
労務調整係数	1.000-00000　0.0　0

単 116号	材料費(個)		単位	個	単位数量	1	単価	
名称・規格		条件	単位	数量	単価	金額	摘要	
材料費			個	1				
合計								
単価							円／個	

２次単価表

単価使用年月	2019.08
歩掛適用年月	2019.08
労務調整係数	1.000-00000　0.0　0

単 117号	材料費(本)		単位	本	単位数量	1	単価	
名称・規格		条件	単位	数量	単価	金額	摘要	
材料費			本	1				
合計								
単価							円／本	

２次単価表

単価使用年月	2019.08
歩掛適用年月	2019.08
労務調整係数	1.000-00000　0.0　0

単 118号	ｹｰﾌﾞﾙ及び電線配線	管内配線,20mm以下,新設	単位	m	単位数量	100	単価	

名称・規格	条件	単位	数量	単価	金額	摘要
電工		人				
諸雑費(まるめ)		式	1			
合計						
単価						円／m

２次単価表

単価使用年月	2019.08
歩掛適用年月	2019.08
労務調整係数	1.000-00000　0.0　0

単 119号	配線各種		単位	m	単位数量	1	単価	

名称・規格	条件	単位	数量	単価	金額	摘要
材料費 同軸ケーブル(10D-2V)		m	1			
合計						
単価						円／m

２次単価表

単価使用年月	2019.08
歩掛適用年月	2019.08
労務調整係数	1.000-00000　0.0　0

単 120号	ｹｰﾌﾞﾙ及び電線配線	管内配線,10mm以下,新設	単位	m	単位数量	100	単価	

名称・規格	条件	単位	数量	単価	金額	摘要
電工		人				
諸雑費(まるめ)		式	1			
合計						
単価						円／m

２次単価表

単価使用年月	2019.08
歩掛適用年月	2019.08
労務調整係数	1.000-00000　0.0　0

単 121号	配線各種		単位	m	単位数量	1	単価	

名称・規格	条件	単位	数量	単価	金額	摘要
材料費 同軸ケーブル(5D-2V)		m	1			
合計						
単価						円／m

２次単価表

単価使用年月	2019.08
歩掛適用年月	2019.08
労務調整係数	1.000-00000　0.0　0

単 122号	ｹｰﾌﾞﾙ及び電線配線	露出配線,20mm以下,新設	単位	m	単位数量	100	単価	

名称・規格	条件	単位	数量	単価	金額	摘要
電工		人				
諸雑費(まるめ)		式	1			
合計						
単価						円／m

２次単価表

単価使用年月	2019.08
歩掛適用年月	2019.08
労務調整係数	1.000-00000　0.0　0

単 123号	同軸ケーブル敷設	70MHz～2.5GHz 11-20mmφ以下,新設	単位	m	単位数量	10	単価	

名称・規格	条件	単位	数量	単価	金額	摘要
電気通信技術員		人				
電工		人				
諸雑費(まるめ)		式	1			
合計						
単価						円／m

２次単価表

単価使用年月	2019.08
歩掛適用年月	2019.08
労務調整係数	1.000-00000　0.0　0

単 124号	材料費(m)		単位	m	単位数量	1	単価	
名称・規格		条件	単位	数量	単価	金額	摘要	
材料費			m	1				
合計								
単価							円／m	

２次単価表

単価使用年月	2019.08
歩掛適用年月	2019.08
労務調整係数	1.000-00000　0.0　0

単 125号	材料費(m)		単位	m	単位数量	1	単価	
名称・規格		条件	単位	数量	単価	金額	摘要	
材料費			m	1				
合計								
単価							円／m	

２次単価表

単価使用年月	2019.08
歩掛適用年月	2019.08
労務調整係数	1.000-00000　0.0　0

単 126号	材料費(個)		単位	個	単位数量	1	単価	
名称・規格		条件	単位	数量	単価	金額	摘要	
材料費			個	1				
合計								
単価							円／個	

２次単価表

単価使用年月	2019.08
歩掛適用年月	2019.08
労務調整係数	1.000-00000　0.0　0

単 127号	材料費(個)		単位	個	単位数量	1	単価	
名称・規格		条件	単位	数量	単価	金額	摘要	
材料費			個	1				
合計								
単価							円／個	

２次単価表

単価使用年月	2019.08
歩掛適用年月	2019.08
労務調整係数	1.000-00000　0.0　0

単 128号	材料費(組)		単位	組	単位数量	1	単価	

名称・規格	条件	単位	数量	単価	金額	摘要
材料費		組	1			
合計						
単価						円／組

２次単価表

単価使用年月	2019.08
歩掛適用年月	2019.08
労務調整係数	1.000-00000　0.0　0

単 129号	電線管敷設	厚鋼,36mm以下,新設,ｻﾄﾞﾙ留め,2m以上,補正なし	単位	m	単位数量	100	単価	

名称・規格	条件	単位	数量	単価	金額	摘要
電工		人				
諸雑費(まるめ)		式	1			
合計						
単価						円／m

２次単価表

単価使用年月	2019.08
歩掛適用年月	2019.08
労務調整係数	1.000-00000　0.0　0

単 130号	厚鋼電線管(G)	呼び径 22,15%	単位	m	単位数量	1	単価	

名称・規格	条件	単位	数量	単価	金額	摘要
厚鋼電線管 G22		m	1			
附属品費		式	1			
合計						
単価						円／m

２次単価表

単価使用年月	2019.08
歩掛適用年月	2019.08
労務調整係数	1.000-00000　0.0　0

単 131号	厚鋼電線管(G)	呼び径 28,15%	単位	m	単位数量	1	単価	

名称・規格	条件	単位	数量	単価	金額	摘要
厚鋼電線管 G28		m	1			
附属品費		式	1			
合計						
単価						円／m

２次単価表

単価使用年月	2019.08
歩掛適用年月	2019.08
労務調整係数	1.000-00000　0.0　0

単 132号	金属製可とう電線管敷設	36mm以下,新設	単位	m	単位数量	100	単価	

名称・規格	条件	単位	数量	単価	金額	摘要
電工		人				
諸雑費(まるめ)		式	1			
合計						
単価						円／m

２次単価表

単価使用年月	2019.08
歩掛適用年月	2019.08
労務調整係数	1.000-00000　0.0　0

単 133号	配線・配管	配管各種,15%	単位	m	単位数量	1	単価	

名称・規格	条件	単位	数量	単価	金額	摘要
材料費 金属製可とう電線管（ビニル被覆）#24		m	1			
附属品費		式	1			
合計						
単価						円／m

２次単価表

単価使用年月	2019.08
歩掛適用年月	2019.08
労務調整係数	1.000-00000　0.0　0

単 134号	金属製可とう電線管敷設	54mm以下,新設	単位	m	単位数量	100	単価	

名称・規格	条件	単位	数量	単価	金額	摘要
電工		人				
諸雑費(まるめ)		式	1			
合計						
単価						円／m

２次単価表

単価使用年月	2019.08
歩掛適用年月	2019.08
労務調整係数	1.000-00000　0.0　0

単 135号	配線・配管	配管各種,15%	単位	m	単位数量	1	単価	

名称・規格	条件	単位	数量	単価	金額	摘要
材料費 金属製可とう電線管（ビニル被覆）#30		m	1			
附属品費		式	1			
合計						
単価						円／m

２次単価表

単価使用年月	2019.08
歩掛適用年月	2019.08
労務調整係数	1.000-00000　0.0　0

単 136号	材料費(個)		単位	個	単位数量	1	単価	
名称・規格		条件	単位	数量	単価	金額	摘要	
材料費			個	1				
合計								
単価							円／個	

２次単価表

単価使用年月	2019.08
歩掛適用年月	2019.08
労務調整係数	1.000-00000　0.0　0

単 137号	材料費(個)		単位	個	単位数量	1	単価	
名称・規格		条件	単位	数量	単価	金額	摘要	
材料費			個	1				
合計								
単価							円／個	

２次単価表

単価使用年月	2019.08
歩掛適用年月	2019.08
労務調整係数	1.000-00000　0.0　0

単 138号	材料費(個)		単位	個	単位数量	1	単価	
名称・規格		条件	単位	数量	単価	金額	摘要	
材料費			個	1				
合計								
単価							円／個	

２次単価表

単価使用年月	2019.08
歩掛適用年月	2019.08
労務調整係数	1.000-00000　0.0　0

単 139号	材料費(個)		単位	個	単位数量	1	単価	
名称・規格		条件	単位	数量	単価	金額	摘要	
材料費			個	1				
合計								
単価							円／個	

２次単価表

単価使用年月	2019.08
歩掛適用年月	2019.08
労務調整係数	1.000-00000　0.0　0

単 140号	材料費(本)		単位	本	単位数量	1	単価	
名称・規格		条件	単位	数量	単価	金額	摘要	
材料費			本	1				
合計								
単価							円／本	

２次単価表

単価使用年月	2019.08
歩掛適用年月	2019.08
労務調整係数	1.000-00000　0.0　0

単 141号	材料費(本)		単位	本	単位数量	1	単価	
名称・規格		条件	単位	数量	単価	金額	摘要	
材料費			本	1				
合計								
単価							円／本	

２次単価表

単価使用年月	2019.08
歩掛適用年月	2019.08
労務調整係数	1.000-00000　0.0　0

単 142号	材料費(本)		単位	本	単位数量	1	単価	
名称・規格		条件	単位	数量	単価	金額	摘要	
材料費			本	1				
合計								
単価							円／本	

２次単価表

単価使用年月	2019.08
歩掛適用年月	2019.08
労務調整係数	1.000-00000　0.0　0

単 143号	プルボックス設置	各種,新設,90cm,65cm,30cm	単位	個	単位数量	1	単価	
名称・規格		条件	単位	数量	単価	金額	摘要	
電工			人					
諸雑費(まるめ)			式	1				
合計								
単価							円／個	

２次単価表

単価使用年月	2019.08
歩掛適用年月	2019.08
労務調整係数	1.000-00000　0.0　0

単 144号	材料費(個)		単位	個	単位数量	1	単価	
名称・規格		条件	単位	数量	単価	金額	摘要	
材料費			個	1				
合計								
単価							円／個	

２次単価表

単価使用年月	2019.08
歩掛適用年月	2019.08
労務調整係数	1.000-00000　0.0　0

単 145号	中継局装置据付	中継局装置,撤去(不使用),補正なし	単位	架	単位数量	1	単価	
名称・規格		条件	単位	数量	単価	金額	摘要	
電工			人					
諸雑費(まるめ)			式	1				
合計								
単価							円／架	

２次単価表

単価使用年月	2019.08
歩掛適用年月	2019.08
労務調整係数	1.000-00000　0.0　0

単 146号	移動体通信用空中線据付	6段ｺｰﾘﾆｱ,撤去(不使用),補正なし,23.5m	単位	基	単位数量	1	単価	

名称・規格	条件	単位	数量	単価	金額	摘要
電工		人				
諸雑費(まるめ)		式	1			
合計						
単価						円／基

２次単価表

単価使用年月	2019.08
歩掛適用年月	2019.08
労務調整係数	1.000-00000　0.0　0

単 147号	移動体通信用付属品取付	同軸避雷器,撤去(不使用),補正なし	単位	個	単位数量	1	単価	

名称・規格	条件	単位	数量	単価	金額	摘要
電工		人				
諸雑費(まるめ)		式	1			
合計						
単価						円／個

２次単価表

単価使用年月	2019.08
歩掛適用年月	2019.08
労務調整係数	1.000-00000　0.0　0

単 148号	耐雷変圧器取付(移動体通信)	耐雷変圧器0.5-1kVA 据付,撤去(不使用),補正なし	単位	台	単位数量	1	単価	

名称・規格	条件	単位	数量	単価	金額	摘要
電工		人				
諸雑費(まるめ)		式	1			
合計						
単価						円／台

２次単価表

単価使用年月	2019.08
歩掛適用年月	2019.08
労務調整係数	1.000-00000　0.0　0

単 149号	分電盤取付	露出型分電盤前面0.8m2以下,撤去(不使用)	単位	面	単位数量	1	単価	

名称・規格	条件	単位	数量	単価	金額	摘要
電工		人				
諸雑費(まるめ)		式	1			
合計						
単価						円／面

２次単価表

単価使用年月	2019.08
歩掛適用年月	2019.08
労務調整係数	1.000-00000　0.0　0

単 150号	小容量無停電電源装置据付・調整	撤去(不使用),補正なし	単位	台	単位数量	1	単価	

名称・規格	条件	単位	数量	単価	金額	摘要
電工		人				
諸雑費(まるめ)		式	1			
合計						
単価						円／台

２次単価表

単価使用年月	2019.08
歩掛適用年月	2019.08
労務調整係数	1.000-00000　0.0　0

単 151号	テレメータ観測局装置据付	観測装置据付 無線機含む,撤去(不使用),補正なし	単位	台	単位数量	1	単価	

名称・規格	条件	単位	数量	単価	金額	摘要
電工		人				
諸雑費(まるめ)		式	1			
合計						
単価						円／台

２次単価表

単価使用年月	2019.08
歩掛適用年月	2019.08
労務調整係数	1.000-00000　0.0　0

単 152号	ﾃﾚﾒｰﾀ観測局装置据付(太陽電池)	太陽電池据付 9W～42W,撤去(不使用),補正なし	単位	面	単位数量	1	単価	

名称・規格	条件	単位	数量	単価	金額	摘要
電工		人				
諸雑費(まるめ)		式	1			
合計						
単価						円／面

２次単価表

単価使用年月	2019.08
歩掛適用年月	2019.08
労務調整係数	1.000-00000　0.0　0

単 153号	テレメータ用空中線据付	八木型 150MHz～400MHz,撤去(不使用),補正なし,9m	単位	基	単位数量	1	単価	

名称・規格	条件	単位	数量	単価	金額	摘要
電工		人				
諸雑費(まるめ)		式	1			
合計						
単価						円／基

２次単価表

単価使用年月	2019.08
歩掛適用年月	2019.08
労務調整係数	1.000-00000　0.0　0

単 154号	避雷針設置(突針)	突針,撤去(不使用)	単位	基	単位数量	1	単価	

名称・規格	条件	単位	数量	単価	金額	摘要
電工		人				
諸雑費(まるめ)		式	1			
合計						
単価						円／基

２次単価表

単価使用年月	2019.08
歩掛適用年月	2019.08
労務調整係数	1.000-00000　0.0　0

単 155号	避雷針設置(導線敷設)	導線敷設,撤去(不使用)	単位	m	単位数量	1	単価	

名称・規格	条件	単位	数量	単価	金額	摘要
電工		人				
諸雑費(まるめ)		式	1			
合計						
単価						円／m

２次単価表

単価使用年月	2019.08
歩掛適用年月	2019.08
労務調整係数	1.000-00000　0.0　0

単 156号	避雷針設置(導線敷設)	保護ﾊﾟｲﾌﾟ,撤去(不使用)	単位	m	単位数量	1	単価	

名称・規格	条件	単位	数量	単価	金額	摘要
電工		人				
諸雑費(まるめ)		式	1			
合計						
単価						円／m

２次単価表

単価使用年月	2019.08
歩掛適用年月	2019.08
労務調整係数	1.000-00000　0.0　0

単 157号	避雷器及び接地用端子箱設置	接地用端子箱,撤去(不使用)	単位	個	単位数量	1	単価	

名称・規格	条件	単位	数量	単価	金額	摘要
電工		人				
諸雑費(まるめ)		式	1			
合計						
単価						円／個

２次単価表

単価使用年月	2019.08
歩掛適用年月	2019.08
労務調整係数	1.000-00000　0.0　0

単 158号	ｹｰﾌﾞﾙ及び電線配線	管内配線,10mm以下,撤去(不使用)	単位	m	単位数量	100	単価	

名称・規格	条件	単位	数量	単価	金額	摘要
電工		人				
諸雑費(まるめ)		式	1			
合計						
単価						円／m

２次単価表

単価使用年月	2019.08
歩掛適用年月	2019.08
労務調整係数	1.000-00000　0.0　0

単 159号	ｹｰﾌﾞﾙ及び電線配線	管内配線,20mm以下,撤去(不使用)	単位	m	単位数量	100	単価	

名称・規格	条件	単位	数量	単価	金額	摘要
電工		人				
諸雑費(まるめ)		式	1			
合計						
単価						円／m

２次単価表

単価使用年月	2019.08
歩掛適用年月	2019.08
労務調整係数	1.000-00000　0.0　0

単 160号	ｹｰﾌﾞﾙ及び電線配線	露出配線,20mm以下,撤去(不使用)	単位	m	単位数量	100	単価	

名称・規格	条件	単位	数量	単価	金額	摘要
電工		人				
諸雑費(まるめ)		式	1			
合計						
単価						円／m

２次単価表

単価使用年月	2019.08
歩掛適用年月	2019.08
労務調整係数	1.000-00000　0.0　0

単 161号	同軸ケーブル敷設	70MHz～2.5GHz 11-20mmφ以下,撤去(不使用)	単位	m	単位数量	10	単価	

名称・規格	条件	単位	数量	単価	金額	摘要
電工		人				
諸雑費(まるめ)		式	1			
合計						
単価						円／m

２次単価表

単価使用年月	2019.08
歩掛適用年月	2019.08
労務調整係数	1.000-00000　0.0　0

単 162号	電線管敷設	厚鋼,36mm以下,撤去(不使用),ｻﾄﾞﾙ留め,2m以上,補正なし	単位	m	単位数量	100	単価	

名称・規格	条件	単位	数量	単価	金額	摘要
電工		人				
諸雑費(まるめ)		式	1			
合計						
単価						円／m

２次単価表

単価使用年月	2019.08
歩掛適用年月	2019.08
労務調整係数	1.000-00000　0.0　0

単 163号	電線管敷設	厚鋼,54mm以下,撤去(不使用),ｻﾄﾞﾙ留め,2m以上,補正なし	単位	m	単位数量	100	単価	

名称・規格	条件	単位	数量	単価	金額	摘要
電工		人				
諸雑費(まるめ)		式	1			
合計						
単価						円／m

２次単価表

単価使用年月	2019.08
歩掛適用年月	2019.08
労務調整係数	1.000-00000　0.0　0

単 164号	プルボックス設置	各種,撤去(不使用),90cm,65cm,30cm	単位	個	単位数量	1	単価	

名称・規格	条件	単位	数量	単価	金額	摘要
電工		人				
諸雑費(まるめ)		式	1			
合計						
単価						円／個

見積単価一覧表

工事名	R1馬土　竜王中継局他　美･美馬入倉他　雨量観測設備改修工事			
名称	規格	単位	単価	備考
無線装置　受信機	国電通仕23号準拠品	台	245,000	
データ変換装置(18,46号併用)	国電通仕46号準拠品	台	11,700,000	
空中線	6段ｺｰﾘﾆｱ(400MHz帯：452.75MHz)	基	420,000	
無停電電源装置	1kVA	台	200,000	
同軸避雷器	400MHz帯　0.5db以下	個	63,300	
フィルタ	バンドパス(400MHz帯) 減衰量：F0±20MHzにおいて35dB以上	台	546,000	
耐雷トランス	入力：1φ2W200V 出力：1φ1W100V 容量：1kVA	台	170,000	
無線装置	国電通仕23号準拠品	台	264,000	
観測装置	国電通仕46号準拠品	台	1,220,000	
空中線装置	400MHz帯，5素子，八木型，50Ω	基	66,000	
端子台	10P、10A以上 (順方向電流10A以上、逆方向耐圧400V以上)	台	40,000	

見積単価一覧表

工事名	R1馬土　竜王中継局他　美･美馬入倉他　雨量観測設備改修工事			
名称	規格	単位	単価	備考
太陽電池	装柱架台式,5W以上	個	125,000	
鉛蓄電池	シール型据置鉛蓄電池,12V,11Ah以上	個	32,500	
固定減衰器	10dB(400MHz帯)	個	63,300	
同軸避雷器	400MHz帯　0.5db以下	個	63,300	
同軸ｹｰﾌﾞﾙ	10D-FB	m	800	
同軸接栓	10D-BP	個	3,500	
同軸接栓	NP-10	個	2,290	
固定ﾊﾞﾝﾄﾞ	結束バンド (細幅タイプ(15.2m巻)+ロッキング・ヘッド)	組	2,090	

数 量 明 細 書 1　　竜王中継局設備

工種	項　　目	施工方法	種　別	名　　称	規　　格	数　量	単位	備　　考
1	機器製作工					1	式	
2	機器据付工					1	式	
3	機器調整工					1	式	
4	機器据付調整工					1	式	
5	配線工					1	式	

数 量 明 細 書 2　　竜王中継局設備

工種	項　　目	施工方法	種　別	名　　称	規　　格	数　量	単位	備　　考
1	機器製作工		データ変換装置	データ変換装置収容架	19インチラック	1	架	
			監視装置	標準構成品	国電通仕46号	1	台	データ変換装置内実装
				18号伝送制御部･18号復調部		1	台	〃
				ＬＡＮ接続部		1	台	〃
				データ変換部		1	台	〃
			中継装置	標準構成品	国電通仕46号	1	台	〃
				状態返送部･46号変調部		1	台	〃
				分岐入出力部		1	台	〃
				タイマー部		1	台	〃
			無線装置	受信機	452.75MHz	2	台	〃
				分配器	400MHz帯	1	台	〃
			空中線装置	空中線	6段ｺｰﾘﾆｱ(452.75MHz)	1	基	取付金具含む
				同軸避雷器	400MHz帯	1	台	
				フィルタ	バンドパス(452.75MHz)	1	台	
			電源装置	耐雷トランス	1kVA	1	台	
				無停電電源装置(UPS)	1kVA	1	台	

数 量 明 細 書 3　　竜王中継局設備

工種	項　　目	施工方法	種　別	名　　称	規　　格	数　量	単位	備　　考
2	機器据付工		データ変換装置	データ変換装置収容架	19インチラック	1	架	
			監視装置	監視装置	オプション追加部含む	1	台	データ変換装置内実装
			中継装置	中継装置	無線装置､ｵﾌﾟｼｮﾝ追加部含む	1	台	データ変換装置内実装
			空中線装置	空中線	6段ｺｰﾘﾆｱ(452.75MHz)	1	基	取付金具含む
				同軸避雷器	400MHz帯	1	台	
			電源装置	耐雷トランス	1kVA	1	台	
3	機器調整工		監視装置	監視装置	オプション追加部含む	1	台	データ変換装置内実装
			中継装置	中継装置	無線装置､ｵﾌﾟｼｮﾝ追加部含む	1	台	データ変換装置内実装
			空中線装置	空中線	6段ｺｰﾘﾆｱ(452.75MHz)	1	基	取付金具含む
4	機器据付調整工		電源装置	無停電電源装置(UPS)	1kVA	1	台	

数 量 明 細 書 4　　竜王中継局設備

工種	項　　目	施工方法	種　別	名　　称	規　　格	数　量	単位	備　　考
5	配線工	屋内ﾀﾞｸﾄ	電源ｹｰﾌﾞﾙ	CVｹｰﾌﾞﾙ	CV3.5sq-2c	5.5	m	
		屋内露出	〃	〃	〃	2.5	m	
		給電線敷設	同軸ｹｰﾌﾞﾙ	同軸ｹｰﾌﾞﾙ	10D-FB	36.5	m	
			〃	〃	10D-2V	6.0	m	
			その他	同軸接栓	10D-BP	2	個	
				〃	NP-10	2	個	
				固定ﾊﾞﾝﾄﾞ	ﾃﾞﾙﾃｯｸ	43	組	

【設 備 製 作 工】　数 量 表 1

設　備　名	場　　所	項　　目	名　　称	規　　格	内　　訳	数量	単位	備　　考
中継局設備	竜王中継局	データ変換装置	データ変換装置収容架	19インチラック		1	架	
		監視装置	標準構成品	国電通仕46号		1	台	データ変換装置内実装
			18号伝送制御部･18号復調部			1	台	〃
			ＬＡＮ接続部			1	台	〃
			データ変換部			1	台	〃
		中継装置	標準構成品	国電通仕46号		1	台	〃
			状態返送部･46号変調部			1	台	〃
			分岐入出力部			1	台	〃
			タイマー部			1	台	〃
		無線装置	受信機	452.75MHz		2	台	〃
			分配器	400MHz帯		1	台	〃
		空中線装置	空中線	6段ｺｰﾘﾆｱ(452.75MHz)		1	基	取付金具含む
			同軸避雷器	400MHz帯		1	台	
			フィルタ	バンドパス(452.75MHz)		1	台	
		電源装置	耐雷トランス	1kVA		1	台	
			無停電電源装置(UPS)	1kVA		1	台	

【設備設置工】　数量表 1

設備名	場所	施工	項目	名称	規格	数量				単位	備考
						据付	調整	撤去（再使用）	撤去（不使用）		
中継局設備	竜王中継局	機器据付工	データ変換装置	データ変換装置収容架	19インチラック	1				架	
			監視装置	監視装置	オプション追加部含む	1				台	データ変換装置内実装
			中継装置	中継装置	無線装置､ｵﾌﾟｼｮﾝ追加部含む	1				台	データ変換装置内実装
			空中線装置	空中線	6段ｺｰﾘﾆｱ(452.75MHz)	1				基	取付金具含む
				同軸避雷器	400MHz帯	1				台	
			電源装置	耐雷トランス	1kVA	1				台	
		機器調整工	監視装置	監視装置	オプション追加部含む		1			台	データ変換装置内実装
			中継装置	中継装置	無線装置､ｵﾌﾟｼｮﾝ追加部含む		1			台	データ変換装置内実装
			空中線装置	空中線	6段ｺｰﾘﾆｱ(452.75MHz)		1			基	取付金具含む
		機器据付･調整工	電源装置	無停電電源装置(UPS)	1kVA	1	1			台	

【数 量 総 括 表 1】

工　種	設　備　名	施工場所	作　業	施工方法	種　別	名　称	規　格	数量	単位	照合No.	備　考
配線工	中継局設備	竜王中継局	配線工	屋内ﾀﾞｸﾄ	電源ｹｰﾌﾞﾙ	CVｹｰﾌﾞﾙ	CV3.5sq-2c	5.5	m	1	
				屋内露出	〃	〃	〃	2.5	m	2	
				給電線敷設	同軸ｹｰﾌﾞﾙ	同軸ｹｰﾌﾞﾙ	10D-FB	36.5	m	3	
					〃	〃	10D-2V	6.0	m	4	
					その他	同軸接栓	10D-BP	2.0	個		
						〃	NP-10	2.0	個		
						固定ﾊﾞﾝﾄﾞ	ﾃﾞﾙﾃｯｸ	43.0	組		

【数 量 集 計 表 1】

工 種： 配線工　　設 備 名 ： 中継局設備　　施工場所 ： 竜王中継局　　作 業： 設置

照合No.	施工方法	種　別	名　称	規　格	合計	拾い出し照合No. 1	2	3	4	5	6
1	屋内ﾀﾞｸﾄ	電源ｹｰﾌﾞﾙ	CVｹｰﾌﾞﾙ	CV3.5sq-2c	5.5	2.5	3.0				
2	屋内露出	〃	〃	〃	2.5	1.0	1.5				
3	給電線敷設	同軸ｹｰﾌﾞﾙ	同軸ｹｰﾌﾞﾙ	10D-FB	36.5			36.5			
4	給電線敷設	〃	〃	10D-2V	6.0				6.0		
			同軸接栓	10D-BP	2.0	2.0					
			〃	NP-10	2.0	2.0					
			固定ﾊﾞﾝﾄﾞ	ﾃﾞﾙﾃｯｸ	43.0	43.0					

照合No.	施工方法	種　別	名　称	規　格	合計	拾い出し照合No.

【数 量 拾 い 出 し 表１】

工　種　：　配線工　　設備名:　中継局設備　　施工場所　：　竜王中継局　　作業　：　設置

照合No.	アイソメNo.	配線区間 自	配線区間 至	施工方法	名称	規格	合計	内訳														
1	1	交流分電盤	耐雷ﾄﾗﾝｽ	屋内ﾀﾞｸﾄ	CVｹｰﾌﾞﾙ	CV3.5sq-2c	2.5		1.5	0.5	0.5											
				屋内露出	〃	〃	1.0	0.5				0.5										
2	1	耐雷ﾄﾗﾝｽ	データ変換装置	屋内ﾀﾞｸﾄ	CVｹｰﾌﾞﾙ	CV3.5sq-2c	3.0		0.5	0.5	0.5	0.5	0.5	0.5								
				屋内露出	〃	〃	1.5	0.5							1.0							
3	1	6段コーリニア	同軸避雷器	給電線敷設	同軸ｹｰﾌﾞﾙ	10D-FB	36.5	1.0	3.0	15.0	1.5	12.0	1.0	3.0								
4	1	同軸避雷器	データ変換装置	給電線敷設	同軸ｹｰﾌﾞﾙ	10D-2V	6.0	1.0	2.5	0.5	0.5	0.5	1.0									
					同軸接栓	10D-BP	2.0	1.0	1.0													
					〃	NP-10	2.0	1.0	1.0													
					固定ﾊﾞﾝﾄﾞ	ﾃﾞﾙﾃｯｸ	43.0	43.0														

【アイソメ図1】

工　種：　配線工　　設備名：　中継局設備　　施工場所：竜王中継局

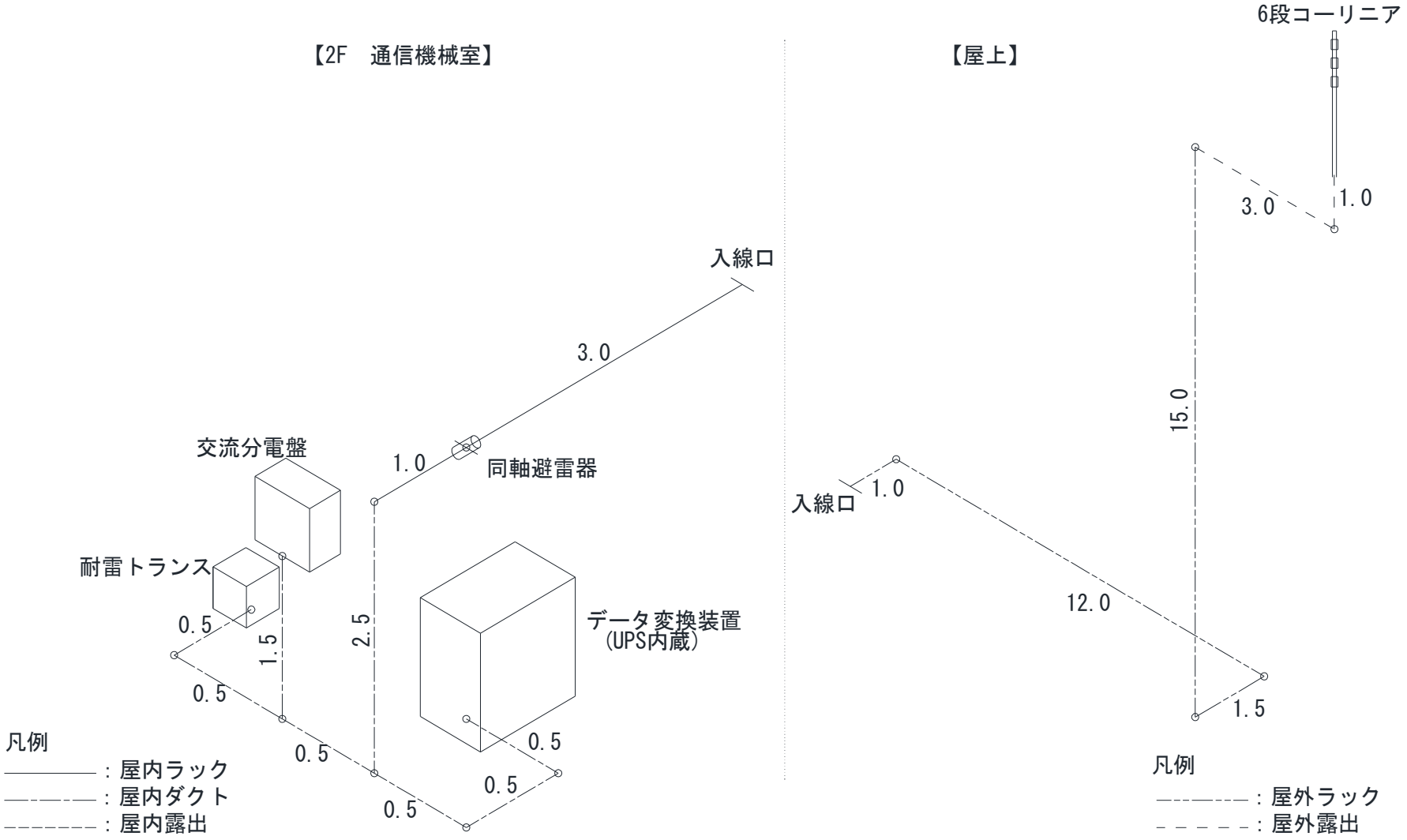

*配線・配管の余長を以下に示す。
　機器配線余長・・・0.5m
　装置配線余長・・・1.0m

数 量 明 細 書 1　　柴内雨量観測局設備

工種	項　　目	施工方法	種　別	名　　称	規　　格	数　量	単位	備　　考
1	機器製作工					1	式	
2	機器据付工					1	式	
3	機器調整工					1	式	
4	接地設置工					1	式	
5	配線工					1	式	
6	配管工					1	式	

数 量 明 細 書 2　　柴内雨量観測局設備

工種	項　　目	施工方法	種　別	名　　称	規　　格	数　量	単位	備　　考
1	機器製作工			屋外筐体		1	面	屋外型、取付金具含む
				観測装置	国電通仕46号	1	台	屋外筐体内(2量観測装置)
				無線機	400MHz帯用	1	台	屋外筐体内 観測装置内
				ATT	10dB(400MHz帯用)	1	個	屋外筐体内
				端子台(ダイオード付)		1	台	屋外筐体内
				蓄電池	11Ah以上	1	式	屋外筐体内
				同軸避雷器	400MHz帯用	1	個	屋外筐体内
				空中線	5素子八木　400MHz帯用	1	式	取付金具含む
				太陽電池	5W以上	1	面	取付金具含む
2	機器据付工			屋外筐体		1	面	屋外型、取付金具含む
				観測装置	国電通仕46号	1	台	屋外筐体内 2量観測装置
				無線機	400MHz帯用	1	台	屋外筐体内 観測装置内
				ATT	10dB(400MHz帯用)	1	個	屋外筐体内
				端子台(ダイオード付)		1	台	屋外筐体内
				蓄電池	11Ah以上	1	式	屋外筐体内
				同軸避雷器	400MHz帯用	1	個	屋外筐体内
				空中線	5素子八木　400MHz帯用	1	式	取付金具含む
				太陽電池	5W以上	1	面	取付金具含む
3	機器調整工			観測装置	国電通仕46号	1	台	屋外筐体内 2量観測装置
				無線機	400MHz帯用	1	台	屋外筐体内 観測装置内
				空中線	5素子八木　400MHz帯用	1	式	取付金具含む

数 量 明 細 書 3　　柴内雨量観測局設備

工種	項　　目	施工方法	種　別	名　　称	規　　格	数　量	単位	備　　考
4	接地設置工		接地工事	避雷針突針	LR-1	1	式	
				避雷針支持管	BST-38	1	m	
				支持管取付金具		2	個	
				避雷導線	40sq	7.3	m	
				鬼より線支持金具	40sq	5	個	
				保護管	HIVE28	1.7	m	
				接地端子箱	共架型	1	面	
				ステンレスバンド		5	本	
				USサドル	＃28用	2	個	
5	配線工	地中管内	ケーブル	600v CVVSケーブル	CVVS 1.25sq-2C	4.3	m	
		屋外管内	ケーブル	600v CVVSケーブル	CVVS 1.25sq-2C	3.2	m	
				付属ケーブル	付属ケーブル	10	m	
				同軸ケーブル	10D-2V	9.8	m	
				同軸ケーブル	5D-2V	1	m	
		屋外露出	ケーブル	付属ケーブル	付属ケーブル	0.6	m	
				同軸ケーブル	10D-2V	0.5	m	

数 量 明 細 書 4　　柴内雨量観測局設備

工種	項　　目	施工方法	種　別	名　　称	規　　格	数　量	単位	備　　考
6	配管工	屋外露出	電線管	厚鋼電線管	G28	7.5	m	
				厚鋼電線管	G22	6	m	
				金属製可とう電線管（ビニル被覆）	#30	1.3	m	
				金属製可とう電線管（ビニル被覆）	#24	1	m	
			附属品	エントランスキャップ	G28用	1	個	
				エントランスキャップ	G22用	1	個	
				防水ユニオンカップリング	#30用	1	個	
				防水ユニオンカップリング	#24用	1	個	
				防水ユニオンボックスコネクタ	#30用	1	個	
				防水ユニオンボックスコネクタ	#24用	1	個	
				IBT-315相当		2	本	
				IBT-312相当		5	本	
				IBT-309相当		2	本	
				USサドル	G28用	9	個	
				USサドル	G22用	7	個	

【設 備 製 作 工】　数 量 表 1

設　備　名	場　　所	項　　目	名　　称	規　　格	内　　訳	数量	単位	備　　考
雨量観測局設備	柴内観測局	機器製作工	屋外筐体			1	面	屋外型、取付金具含む
			観測装置	国電通仕46号	2量観測装置	1	台	屋外筐体内(2量観測装置)
			無線機	400MHz帯用		1	台	屋外筐体内 観測装置内
			ATT	10dB(400MHz帯用)		1	個	屋外筐体内
			端子台(ダイオード付)			1	台	屋外筐体内
			蓄電池	11Ah以上		1	式	屋外筐体内
			同軸避雷器	400MHz帯用		1	個	屋外筐体内
			空中線	5素子八木　400MHz帯用		1	式	取付金具含む
			太陽電池	5W以上		1	面	取付金具含む

【設備設置工】　数量表 1

設備名	場所	施工	項目	名称	規格	数量 据付	数量 調整	数量 撤去（再使用）	数量 撤去（不使用）	単位	備考
雨量観測局設備	柴内観測局	機器据付・調整工		屋外筐体		1				面	屋外型、取付金具含む
				観測装置	国電通仕46号	1	1			台	屋外筐体内 2量観測装置
				無線機	400MHz帯用	1	1			台	屋外筐体内 観測装置内
				ATT	10dB(400MHz帯用)	1				個	屋外筐体内
				端子台(ダイオード付)		1				台	屋外筐体内
				蓄電池	11Ah以上	1				式	屋外筐体内
				同軸避雷器	400MHz帯用	1				個	屋外筐体内
				空中線	5素子八木　400MHz帯用	1	1			式	取付金具含む
				太陽電池	5W以上	1				面	取付金具含む
		接地設置工	接地工事	避雷針突針	LR-1	1				式	
				避雷針支持管	BST-38	1				m	
				支持管取付金具		2				個	
				避雷導線	40sq	7.3				m	
				鬼より線支持金具	40sq	5				個	
				保護管	HIVE28	1.7				m	
				接地端子箱	共架型	1				面	
				ステンレスバンド		5				本	
				USサドル	＃28用	2				個	

【数 量 総 括 表 1】

工　種	設　備　名	施工場所	作　業	施工方法	種　別	名　称	規　格	数量	単位	照合No.	備　考
配線･配管工	雨量観測局設備	柴内観測局	配線工	地中管内	ケーブル	600v CVVSケーブル	CVVS 1.25sq-2C	4.3	m	1	
				屋外管内	ケーブル	600v CVVSケーブル	CVVS 1.25sq-2C	3.2	m	2	
						付属ケーブル	付属ケーブル	10	m	3	
						同軸ケーブル	10D-2V	9.8	m	4	
						同軸ケーブル	5D-2V	1	m	5	
				屋外露出	ケーブル	付属ケーブル	付属ケーブル	0.6	m	6	
						同軸ケーブル	10D-2V	0.5	m	7	
			配管工	屋外露出	電線管	厚鋼電線管	G28	7.5	m	8	
						厚鋼電線管	G22	6	m	9	
						金属製可とう電線管（ビニル被覆）	#30	1.3	m	10	
						金属製可とう電線管（ビニル被覆）	#24	1	m	11	
					附属品	エントランスキャップ	G28用	1	個	12	
						エントランスキャップ	G22用	1	個	13	
						防水ユニオンカップリング	#30用	1	個	14	
						防水ユニオンカップリング	#24用	1	個	15	
						防水ユニオンボックスコネクタ	#30用	1	個	16	
						防水ユニオンボックスコネクタ	#24用	1	個	17	
						IBT-315相当		2	本	18	
						IBT-312相当		5	本	19	
						IBT-309相当		2	本	20	
						USサドル	G28用	9	個	21	
						USサドル	G22用	7	個	22	

【数 量 集 計 表 1】

工 種 ： 配線・配管工　　設 備 名 ： 雨量観測局設備　　施工場所 ： 柴内観測局　　作 業 ： 設置

照合No.	施工方法	種　別	名　称	規　格	合計	拾い出し照合No.																		
						1	2	3	4	5	6													
1	地中管内	ケーブル	600v CVVSケーブル	CVVS 1.25sq-2C	4.3						4.3													
2	屋外管内	ケーブル	600v CVVSケーブル	CVVS 1.25sq-2C	3.2						3.2													
3	屋外管内	ケーブル	付属ケーブル	付属ケーブル	10	8	1	1																
4	屋外管内	ケーブル	同軸ケーブル	10D-2V	9.8					9.8														
5	屋外管内	ケーブル	同軸ケーブル	5D-2V	1				1															
6	屋外露出	ケーブル	付属ケーブル	付属ケーブル	0.6	0.6																		
7	屋外露出	ケーブル	同軸ケーブル	10D-2V	0.5					0.5														

照合No.	施工方法	種　別	名　称	規　格	合計	拾い出し照合No.																		
						7	8																	
8	屋外露出	電線管	厚鋼電線管	G28	7.5		7.5																	
9	屋外露出	電線管	厚鋼電線管	G22	6	6																		
10	屋外露出	電線管	金属製可とう電線管（ビニル被覆）	#30	1.3		1.3																	
11	屋外露出	電線管	金属製可とう電線管（ビニル被覆）	#24	1	1																		
12		附属品	エントランスキャップ	G28用	1		1																	
13		附属品	エントランスキャップ	G22用	1	1																		
14		附属品	防水ユニオンカップリング	#30用	1		1																	
15		附属品	防水ユニオンカップリング	#24用	1	1																		
16		附属品	防水ユニオンボックスコネクタ	#30用	1		1																	
17		附属品	防水ユニオンボックスコネクタ	#24用	1	1																		
18		附属品	IBT-315相当		2		2																	
19		附属品	IBT-312相当		5		5																	
20		附属品	IBT-309相当		2		2																	
21		附属品	USサドル	G28用	9		9																	
22		附属品	USサドル	G22用	7	7																		

【数 量 拾 い 出 し 表１】

工　種　：　配線工　　設備名：　雨量観測局設備　　施工場所　：　柴内観測局　　作業　：　設置

照合No.	アイソメNo.	配線区間 自	配線区間 至	施工方法	名称	規格	合計	内訳														
1	1	太陽電池	端子台(ダイオード付)	屋外管内	付属ケーブル	付属ケーブル	8		6	1	1											
			(屋外筐体内)	屋外露出	付属ケーブル	付属ケーブル	0.6	0.6														
2	1	端子台(ダイオード付)	蓄電池	屋外管内	付属ケーブル	付属ケーブル	1	1														
		(屋外筐体内)	(屋外筐体内)																			
3	1	端子台(ダイオード付)	観測装置	屋外管内	付属ケーブル	付属ケーブル	1	1														
		(屋外筐体内)	(屋外筐体内)																			
4	1	観測装置	同軸避雷器	屋外管内	同軸ケーブル	5D-2V	1	1														
		(屋外筐体内)	(屋外筐体内)																			
5	1	空中線	同軸避雷器	屋外管内	同軸ケーブル	10D-2V	9.8		7.5	1.3	1											
			(屋外筐体内)	屋外露出	同軸ケーブル	10D-2V	0.5	0.5														
6	1	観測装置	雨量計	屋外管内	600v CVVSケーブル	CVVS 1.25sq-2C	3.2	1	1				0.7	0.5								
		(屋外筐体内)		地中管内	600v CVVSケーブル	CVVS 1.25sq-2C	4.3			0.9	2.5	0.9										

【数 量 拾 い 出 し 表２】

工　種　：　配管工　　設備名：　雨量観測局設備　　施工場所　：　柴内観測局　　作業　：　設置

照合No.	アイソメNo.	配線区間 自	配線区間 至	施工方法	名称	規格	合計	内訳
7	1	太陽電池	観測装置	屋外露出	厚鋼電線管	G22	6	6
				屋外露出	金属製可とう電線管（ビニル被覆）	#24	1	1
				附属品	エントランスキャップ	G22用	1	1
				附属品	防水ユニオンカップリング	#24用	1	1
				附属品	防水ユニオンボックスコネクタ	#24用	1	1
				附属品	IBT-312相当	No.8に含む		
				附属品	IBT-315相当	No.8に含む		
				附属品	USサドル	G22用	7	7
8	1	空中線	観測装置	屋外露出	厚鋼電線管	G28	7.5	7.5
				屋外露出	金属製可とう電線管（ビニル被覆）	#30	1.3	1.3
				附属品	エントランスキャップ	G28用	1	1
				附属品	防水ユニオンカップリング	#30用	1	1
				附属品	防水ユニオンボックスコネクタ	#30用	1	1
				附属品	IBT-315相当		2	2
				附属品	IBT-312相当		5	5
				附属品	IBT-309相当		2	2
				附属品	USサドル	G28用	9	9

【アイソメ図 1(柴)】

工　種：　配線・配管工　　設備名：　雨量観測局設備　　施工場所：柴内観測局

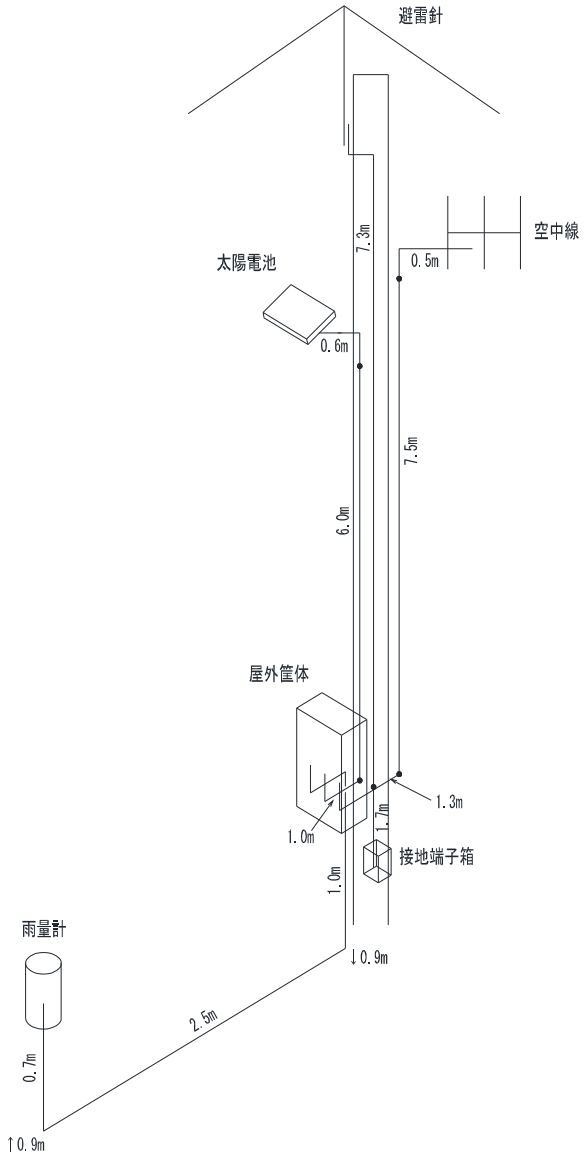

*配線・配管の余長を以下に示す。
観測装置配線余長・・・1.0m
接地端子箱内配線余長・・・0.5m
雨量計内配線余長・・・0.5m

数 量 明 細 書 1　　曽我雨量観測局設備

工種	項　　目	施工方法	種　別	名　　称	規　　格	数　量	単位	備　　考
1	機器製作工					1	式	
2	機器据付工					1	式	
3	機器調整工					1	式	
4	接地設置工					1	式	
5	配線工					1	式	
6	配管工					1	式	

数 量 明 細 書 2　　曽我雨量観測局設備

工種	項　　目	施工方法	種　別	名　　称	規　　格	数　量	単位	備　　考
1	機器製作工			屋外筐体		1	面	屋外型、取付金具含む
				観測装置	国電通仕46号	1	台	屋外筐体内(2量観測装置)
				無線機	400MHz帯用	1	台	屋外筐体内 観測装置内
				ATT	10dB(400MHz帯用)	1	個	屋外筐体内
				端子台(ダイオード付)		1	台	屋外筐体内
				蓄電池	11Ah以上	1	式	屋外筐体内
				同軸避雷器	400MHz帯用	1	個	屋外筐体内
				空中線	5素子八木　400MHz帯用	1	式	取付金具含む
				太陽電池	5W以上	1	面	取付金具含む
2	機器据付工			屋外筐体		1	面	屋外型、取付金具含む
				観測装置	国電通仕46号	1	台	屋外筐体内 2量観測装置
				無線機	400MHz帯用	1	台	屋外筐体内 観測装置内
				ATT	10dB(400MHz帯用)	1	個	屋外筐体内
				端子台(ダイオード付)		1	台	屋外筐体内
				蓄電池	11Ah以上	1	式	屋外筐体内
				同軸避雷器	400MHz帯用	1	個	屋外筐体内
				空中線	5素子八木　400MHz帯用	1	式	取付金具含む
				太陽電池	5W以上	1	面	取付金具含む
3	機器調整工			観測装置	国電通仕46号	1	台	屋外筐体内 2量観測装置
				無線機	400MHz帯用	1	台	屋外筐体内 観測装置内
				空中線	5素子八木　400MHz帯用	1	式	取付金具含む

数 量 明 細 書 3　　曽我雨量観測局設備

工種	項　　目	施工方法	種　別	名　　称	規　　格	数　量	単位	備　　考
4	接地設置工		接地工事	避雷針突針	LR-1	1	式	
				避雷針支持管	BST-38	1	m	
				支持管取付金具		2	個	
				避雷導線	40sq	7.3	m	
				鬼より線支持金具	40sq	5	個	
				保護管	HIVE28	1.7	m	
				接地端子箱	共架型	1	面	
				ステンレスバンド		5	本	
				USサドル	＃28用	2	個	
5	配線工	地中管内	ケーブル	600v CVVSケーブル	CVVS 1.25sq-2C	2.8	m	
		屋外管内	ケーブル	600v CVVSケーブル	CVVS 1.25sq-2C	3.2	m	
				付属ケーブル	付属ケーブル	10	m	
				同軸ケーブル	10D-2V	9.8	m	
				同軸ケーブル	5D-2V	1	m	
		屋外露出	ケーブル	付属ケーブル	付属ケーブル	0.6	m	
				同軸ケーブル	10D-2V	0.5	m	

数 量 明 細 書 4　　曽我雨量観測局設備

工種	項　　目	施工方法	種　別	名　　称	規　　格	数　量	単位	備　　考
6	配管工	屋外露出	電線管	厚鋼電線管	G28	7.5	m	
				厚鋼電線管	G22	6	m	
				金属製可とう電線管（ビニル被覆）	#30	1.3	m	
				金属製可とう電線管（ビニル被覆）	#24	1	m	
			附属品	エントランスキャップ	G28用	1	個	
				エントランスキャップ	G22用	1	個	
				防水ユニオンカップリング	#30用	1	個	
				防水ユニオンカップリング	#24用	1	個	
				防水ユニオンボックスコネクタ	#30用	1	個	
				防水ユニオンボックスコネクタ	#24用	1	個	
				IBT-315相当		2	本	
				IBT-312相当		5	本	
				IBT-309相当		2	本	
				USサドル	G28用	9	個	
				USサドル	G22用	7	個	

【設 備 製 作 工】　数 量 表 1

設　備　名	場　　所	項　　目	名　　称	規　　格	内　　訳	数量	単位	備　　考
雨量観測局設備	曽我観測局	機器製作工	屋外筐体			1	面	屋外型、取付金具含む
			観測装置	国電通仕46号	2量観測装置	1	台	屋外筐体内(2量観測装置)
			無線機	400MHz帯用		1	台	屋外筐体内 観測装置内
			ATT	10dB(400MHz帯用)		1	個	屋外筐体内
			端子台(ダイオード付)			1	台	屋外筐体内
			蓄電池	11Ah以上		1	式	屋外筐体内
			同軸避雷器	400MHz帯用		1	個	屋外筐体内
			空中線	5素子八木　400MHz帯用		1	式	取付金具含む
			太陽電池	5W以上		1	面	取付金具含む

【設備設置工】　数量表 1

設備名	場所	施工	項目	名称	規格	数量 据付	数量 調整	数量 撤去（再使用）	数量 撤去（不使用）	単位	備考
雨量観測局設備	曽我観測局	機器据付・調整工		屋外筐体		1				面	屋外型、取付金具含む
				観測装置	国電通仕46号	1	1			台	屋外筐体内 2量観測装置
				無線機	400MHz帯用	1	1			台	屋外筐体内 観測装置内
				ATT	10dB(400MHz帯用)	1				個	屋外筐体内
				端子台(ダイオード付)		1				台	屋外筐体内
				蓄電池	11Ah以上	1				式	屋外筐体内
				同軸避雷器	400MHz帯用	1				個	屋外筐体内
				空中線	5素子八木　400MHz帯用	1	1			式	取付金具含む
				太陽電池	5W以上	1				面	取付金具含む
		接地設置工	接地工事	避雷針突針	LR-1	1				式	
				避雷針支持管	BST-38	1				m	
				支持管取付金具		2				個	
				避雷導線	40sq	7.3				m	
				鬼より線支持金具	40sq	5				個	
				保護管	HIVE28	1.7				m	
				接地端子箱	共架型	1				面	
				ステンレスバンド		5				本	
				USサドル	＃28用	2				個	

【数 量 総 括 表 1】

工　種	設　備　名	施工場所	作　業	施工方法	種　別	名　称	規　格	数量	単位	照合No.	備　考
配線･配管工	雨量観測局設備	曽我観測局	配線工	地中管内	ケーブル	600v CVVSケーブル	CVVS 1.25sq-2C	2.8	m	1	
				屋外管内	ケーブル	600v CVVSケーブル	CVVS 1.25sq-2C	3.2	m	2	
						付属ケーブル	付属ケーブル	10	m	3	
						同軸ケーブル	10D-2V	9.8	m	4	
						同軸ケーブル	5D-2V	1	m	5	
				屋外露出	ケーブル	付属ケーブル	付属ケーブル	0.6	m	6	
						同軸ケーブル	10D-2V	0.5	m	7	
			配管工	屋外露出	電線管	厚鋼電線管	G28	7.5	m	8	
						厚鋼電線管	G22	6	m	9	
						金属製可とう電線管（ビニル被覆）	#30	1.3	m	10	
						金属製可とう電線管（ビニル被覆）	#24	1	m	11	
					附属品	エントランスキャップ	G28用	1	個	12	
						エントランスキャップ	G22用	1	個	13	
						防水ユニオンカップリング	#30用	1	個	14	
						防水ユニオンカップリング	#24用	1	個	15	
						防水ユニオンボックスコネクタ	#30用	1	個	16	
						防水ユニオンボックスコネクタ	#24用	1	個	17	
						IBT-315相当		2	本	18	
						IBT-312相当		5	本	19	
						IBT-309相当		2	本	20	
						USサドル	G28用	9	個	21	
						USサドル	G22用	7	個	22	

【数 量 集 計 表 1】

工 種 ： 配線・配管工　　設 備 名 ： 雨量観測局設備　　施工場所 ： 屋外　　作 業 ： 設置

照合No.	施工方法	種　別	名　称	規　格	合計	拾い出し照合No. 1	2	3	4	5	6
1	地中管内	ケーブル	600v CVVSケーブル	CVVS 1.25sq-2C	2.8						2.8
2	屋外管内	ケーブル	600v CVVSケーブル	CVVS 1.25sq-2C	3.2						3.2
3	屋外管内	ケーブル	付属ケーブル	付属ケーブル	10	8	1	1			
4	屋外管内	ケーブル	同軸ケーブル	10D-2V	9.8					9.8	
5	屋外管内	ケーブル	同軸ケーブル	5D-2V	1				1		
6	屋外露出	ケーブル	付属ケーブル	付属ケーブル	0.6	0.6					
7	屋外露出	ケーブル	同軸ケーブル	10D-2V	0.5					0.5	

照合No.	施工方法	種　別	名　称	規　格	合計	拾い出し照合No. 7	8
8	屋外露出	電線管	厚鋼電線管	G28	7.5		7.5
9	屋外露出	電線管	厚鋼電線管	G22	6	6	
10	屋外露出	電線管	金属製可とう電線管（ビニル被覆）	#30	1.3		1.3
11	屋外露出	電線管	金属製可とう電線管（ビニル被覆）	#24	1	1	
12		附属品	エントランスキャップ	G28用	1		1
13		附属品	エントランスキャップ	G22用	1	1	
14		附属品	防水ユニオンカップリング	#30用	1		1
15		附属品	防水ユニオンカップリング	#24用	1	1	
16		附属品	防水ユニオンボックスコネクタ	#30用	1		1
17		附属品	防水ユニオンボックスコネクタ	#24用	1	1	
18		附属品	IBT-315相当		2		2
19		附属品	IBT-312相当		5		5
20		附属品	IBT-309相当		2		2
21		附属品	USサドル	G28用	9		9
22		附属品	USサドル	G22用	7	7	

【数 量 拾 い 出 し 表１】

工　種　：　配線工　　設備名：　雨量観測局設備　　施工場所　：　曽我観測局　　作業　：　設置

照合No.	アイソメNo.	配線区間 自	配線区間 至	施工方法	名称	規格	合計	内訳														
1	1	太陽電池	端子台(ダイオード付)	屋外管内	付属ケーブル	付属ケーブル	8		6	1	1											
			(屋外筐体内)	屋外露出	付属ケーブル	付属ケーブル	0.6	0.6														
2	1	端子台(ダイオード付)	蓄電池	屋外管内	付属ケーブル	付属ケーブル	1	1														
		(屋外筐体内)	(屋外筐体内)																			
3	1	端子台(ダイオード付)	観測装置	屋外管内	付属ケーブル	付属ケーブル	1	1														
		(屋外筐体内)	(屋外筐体内)																			
4	1	観測装置	同軸避雷器	屋外管内	同軸ケーブル	5D-2V	1	1														
		(屋外筐体内)	(屋外筐体内)																			
5	1	空中線	同軸避雷器	屋外管内	同軸ケーブル	10D-2V	9.8		7.5	1.3	1											
			(屋外筐体内)	屋外露出	同軸ケーブル	10D-2V	0.5	0.5														
6	1	観測装置	雨量計	屋外管内	600v CVVSケーブル	CVVS 1.25sq-2C	3.2	1	1				0.7	0.5								
		(屋外筐体内)		地中管内	600v CVVSケーブル	CVVS 1.25sq-2C	2.8			0.9	1	0.9										

【数 量 拾 い 出 し 表２】

工　種　：　配管工　　設備名：　雨量観測局設備　　施工場所　：　曽我観測局　　作業　：　設置

照合No.	アイソメNo.	配線区間 自	配線区間 至	施工方法	名称	規格	合計	内訳
7	1	太陽電池	観測装置	屋外露出	厚鋼電線管	G22	6	6
				屋外露出	金属製可とう電線管（ビニル被覆）	#24	1	1
				附属品	エントランスキャップ	G22用	1	1
				附属品	防水ユニオンカップリング	#24用	1	1
				附属品	防水ユニオンボックスコネクタ	#24用	1	1
				附属品	IBT-312相当	No.8に含む		
				附属品	IBT-315相当	No.8に含む		
				附属品	USサドル	G22用	7	7
8	1	空中線	観測装置	屋外露出	厚鋼電線管	G28	7.5	7.5
				屋外露出	金属製可とう電線管（ビニル被覆）	#30	1.3	1.3
				附属品	エントランスキャップ	G28用	1	1
				附属品	防水ユニオンカップリング	#30用	1	1
				附属品	防水ユニオンボックスコネクタ	#30用	1	1
				附属品	IBT-315相当		2	2
				附属品	IBT-312相当		5	5
				附属品	IBT-309相当		2	2
				附属品	USサドル	G28用	9	9

【アイソメ図 1(曽)】

工　種：　配線・配管工　　設備名：　雨量観測局設備　　施工場所：曽我観測局

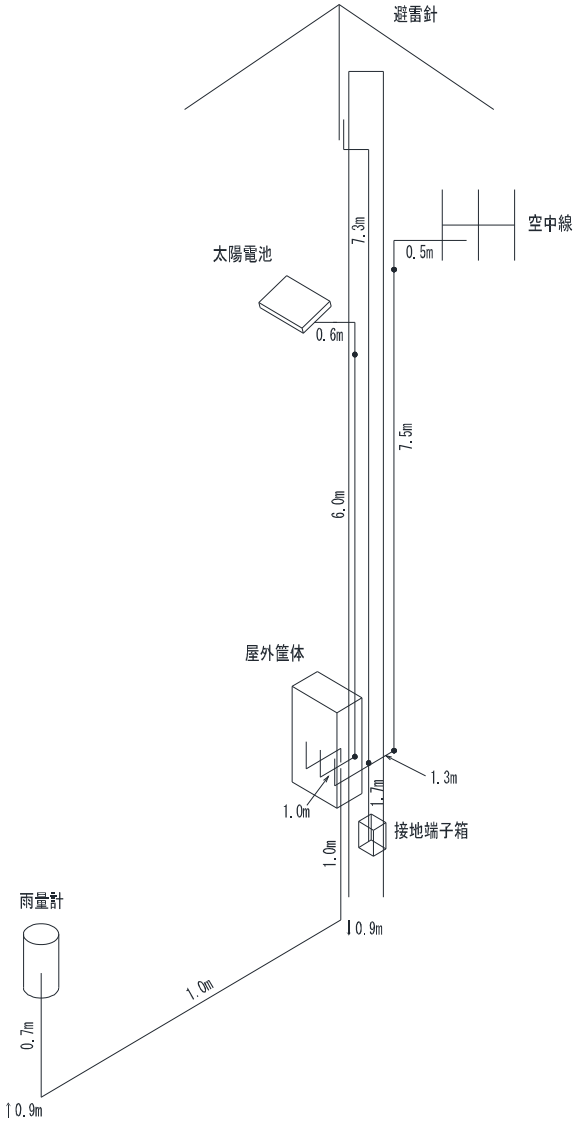

*配線・配管の余長を以下に示す。
観測装置配線余長・・・1.0m
接地端子箱内配線余長・・・0.5m
雨量計内配線余長・・・0.5m

数 量 明 細 書 1　　竜王中継局設備

工種	項　　目	施工方法	種　別	名　　称	規　　格	数　量	単位	備　　考
1	機器撤去工					1	式	
2	配線撤去工					1	式	

数 量 明 細 書 2　　竜王中継局設備

工種	項　　目	施工方法	種　別	名　　称	規　　格	数　量	単位	備　　考
1	機器撤去工		データ変換装置	データ変換装置		1	架	
			中継装置	中継装置	無線装置含む	1	台	
			空中線装置	空中線	6段ｺｰﾘﾆｱ(452.75MHz)	1	基	取付金具含む
				同軸避雷器	400MHz帯	1	台	
			電源装置	耐雷トランス	1kVA	1	台	
				無停電電源装置(UPS)	1kVA	1	台	取付金具含む
				分電盤	４回路分電盤	1	面	

数 量 明 細 書 3　　竜王中継局設備

工種	項　　目	施工方法	種　別	名　　称	規　　格	数　量	単位	備　　考
2	配線撤去工	屋内ﾀﾞｸﾄ	電源ｹｰﾌﾞﾙ	CVｹｰﾌﾞﾙ	CV3.5sq-3c	2.5	m	
		屋内露出	〃	〃	〃	1.0	m	
		屋内ﾀﾞｸﾄ	電源ｹｰﾌﾞﾙ	CVｹｰﾌﾞﾙ	CV3.5sq-2c	11.0	m	
		屋内露出	〃	〃	〃	5.5	m	
		屋内ﾀﾞｸﾄ	信号ｹｰﾌﾞﾙ	SWVPｹｰﾌﾞﾙ	SWVP0.5-12c	3.0	m	
		屋内露出	〃	〃	〃	2.0	m	
		給電線敷設	同軸ｹｰﾌﾞﾙ	同軸ｹｰﾌﾞﾙ	10D-FTXE	38.5	m	
			〃	〃	10D-2V	6.5	m	
			その他	固定金具	ﾊﾟｲﾗｯｸ(Z-PH1)	44.0	個	
				〃	ﾊﾟｲﾗｯｸｸﾘｯﾌﾟ(S-19C)	44.0	個	
		#REF!						
				#REF!	#REF!	#REF!		

【設備設置工】　数量表 1

設備名	場所	施工	項目	名称	規格	数量				単位	備考
						据付	調整	撤去（再使用）	撤去（不使用）		
中継局設備	竜王中継局	機器撤去工	データ変換装置	データ変換装置					1	架	
			中継装置	中継装置	無線装置含む				1	台	
			空中線装置	空中線	6段ｺｰﾘﾆｱ(452.75MHz)				1	基	取付金具含む
				同軸避雷器	400MHz帯				1	台	
			電源装置	耐雷トランス	1kVA				1	台	
				無停電電源装置(UPS)	1kVA				1	台	取付金具含む
				分電盤	４回路分電盤				1	面	

【数 量 総 括 表 1】

工　種	設　備　名	施工場所	作　業	施工方法	種　別	名　称	規　格	数量	単位	照合No.	備　考
配線工	中継局設備	竜王中継局	配線撤去工	屋内ﾀﾞｸﾄ	電源ｹｰﾌﾞﾙ	CVｹｰﾌﾞﾙ	CV3.5sq-3c	2.5	m	1	
				屋内露出	〃	〃	〃	1.0	m	2	
				屋内ﾀﾞｸﾄ	電源ｹｰﾌﾞﾙ	CVｹｰﾌﾞﾙ	CV3.5sq-2c	11.0	m	3	
				屋内露出	〃	〃	〃	5.5	m	4	
				屋内ﾀﾞｸﾄ	信号ｹｰﾌﾞﾙ	SWVPｹｰﾌﾞﾙ	SWVP0.5-12c	3.0	m	5	
				屋内露出	〃	〃	〃	2.0	m	6	
				給電線敷設	同軸ｹｰﾌﾞﾙ	同軸ｹｰﾌﾞﾙ	10D-FTXE	38.5	m	7	
					〃	〃	10D-2V	6.5	m	8	
					その他	固定金具	ﾊﾟｲﾗｯｸ(Z-PH1)	44.0	個		
						〃	ﾊﾟｲﾗｯｸｸﾘｯﾌﾟ(S-19C)	44.0	個		
				#REF!							
						#REF!	#REF!	#REF!			

【数 量 集 計 表 1】

工 種： 配線工　　設 備 名 ： 中継局設備　　施工場所 ： 竜王中継局　　作 業： 撤去

照合No.	施工方法	種　別	名　称	規　格	合計	拾い出し照合No. 1	2	3	4	5	6	7	8
1	屋内ﾀﾞｸﾄ	電源ｹｰﾌﾞﾙ	CVｹｰﾌﾞﾙ	CV3.5sq-3c	2.5	2.5							
2	屋内露出	〃	〃	〃	1.0	1.0							
3	屋内ﾀﾞｸﾄ	電源ｹｰﾌﾞﾙ	CVｹｰﾌﾞﾙ	CV3.5sq-2c	11.0			3.0	5.0	3.0			
4	屋内露出	〃	〃	〃	5.5		1.5	1.0	1.5	1.5			
5	屋内ﾀﾞｸﾄ	信号ｹｰﾌﾞﾙ	SWVPｹｰﾌﾞﾙ	SWVP0.5-12c	3.0						3.0		
6	屋内露出	〃	〃	〃	2.0						2.0		
7	給電線敷設	同軸ｹｰﾌﾞﾙ	同軸ｹｰﾌﾞﾙ	10D-FTXE	38.5							38.5	
8	〃	〃	〃	10D-2V	6.5								6.5
		その他	固定金具	ﾊﾟｲﾗｯｸ(Z-PH1)	44.0	44.0							
			〃	ﾊﾟｲﾗｯｸｸﾘｯﾌﾟ(S-19C)	44.0	44.0							

照合No.	施工方法	種　別	名　称	規　格	合計	拾い出し照合No.

【数 量 拾 い 出 し 表１】

工　種　：　配線工　　設備名:　中継局設備　　施工場所　：　竜王中継局　　作業　：　撤去

照合No.	アイソメNo.	配線区間 自	配線区間 至	施工方法	名称	規格	合計	内訳														
1	1	交流分電盤	耐雷ﾄﾗﾝｽ	屋内ﾀﾞｸﾄ	CVｹｰﾌﾞﾙ	CV3.5sq-3c	2.5		1.5	0.5	0.5											
				屋内露出	〃	〃	1.0	0.5				0.5										
2	1	耐雷ﾄﾗﾝｽ	無停電電源装置	屋内露出	CVｹｰﾌﾞﾙ	CV3.5sq-2c	1.5	0.5	0.5	0.5												
3	1	無停電電源装置	砂防用分電盤	屋内ﾀﾞｸﾄ	CVｹｰﾌﾞﾙ	CV3.5sq-2c	3.0		0.5	0.5	2.0											
				屋内露出	〃	〃	1.0	0.5				0.5										
4	1	砂防用分電盤	データ変換装置	屋内ﾀﾞｸﾄ	CVｹｰﾌﾞﾙ	CV3.5sq-2c	5.0		2.0	0.5	0.5	0.5	0.5	0.5	0.5							
				屋内露出	〃	〃	1.5	0.5								1.0						
5	1	砂防用分電盤	中継装置	屋内ﾀﾞｸﾄ	CVｹｰﾌﾞﾙ	CV3.5sq-2c	3.0		2.0	0.5	0.5											
				屋内露出	〃	〃	1.5	0.5				1.0										
6	1	中継装置	データ変換装置	屋内ﾀﾞｸﾄ	SWVPケーブル	SWVP0.5-12c	3.0		0.5	0.5	0.5	0.5	0.5	0.5								
				屋内露出	〃	〃	2.0	1.0							1.0							
7	1	6段コーリニア	同軸避雷器	給電線敷設	同軸ｹｰﾌﾞﾙ	10D-FTXE	38.5	1.0	3.0	15.0	1.5	12.0	1.0	3.0	1.0	1.0						
8	1	同軸避雷器	データ変換装置	給電線敷設	同軸ｹｰﾌﾞﾙ	10D-2V	6.5	1.0	1.0	1.0	1.5	0.5	0.5	1.0								
					固定金具	ﾊﾟｲﾗｯｸ(Z-PH1)	44.0	44.0														
					〃	ﾊﾟｲﾗｯｸｸﾘｯﾌﾟ(S-19C)	44.0	44.0														

【アイソメ図 1(撤竜)】

工　種：　配線工　　設備名：　中継局設備　　施工場所：竜王中継局

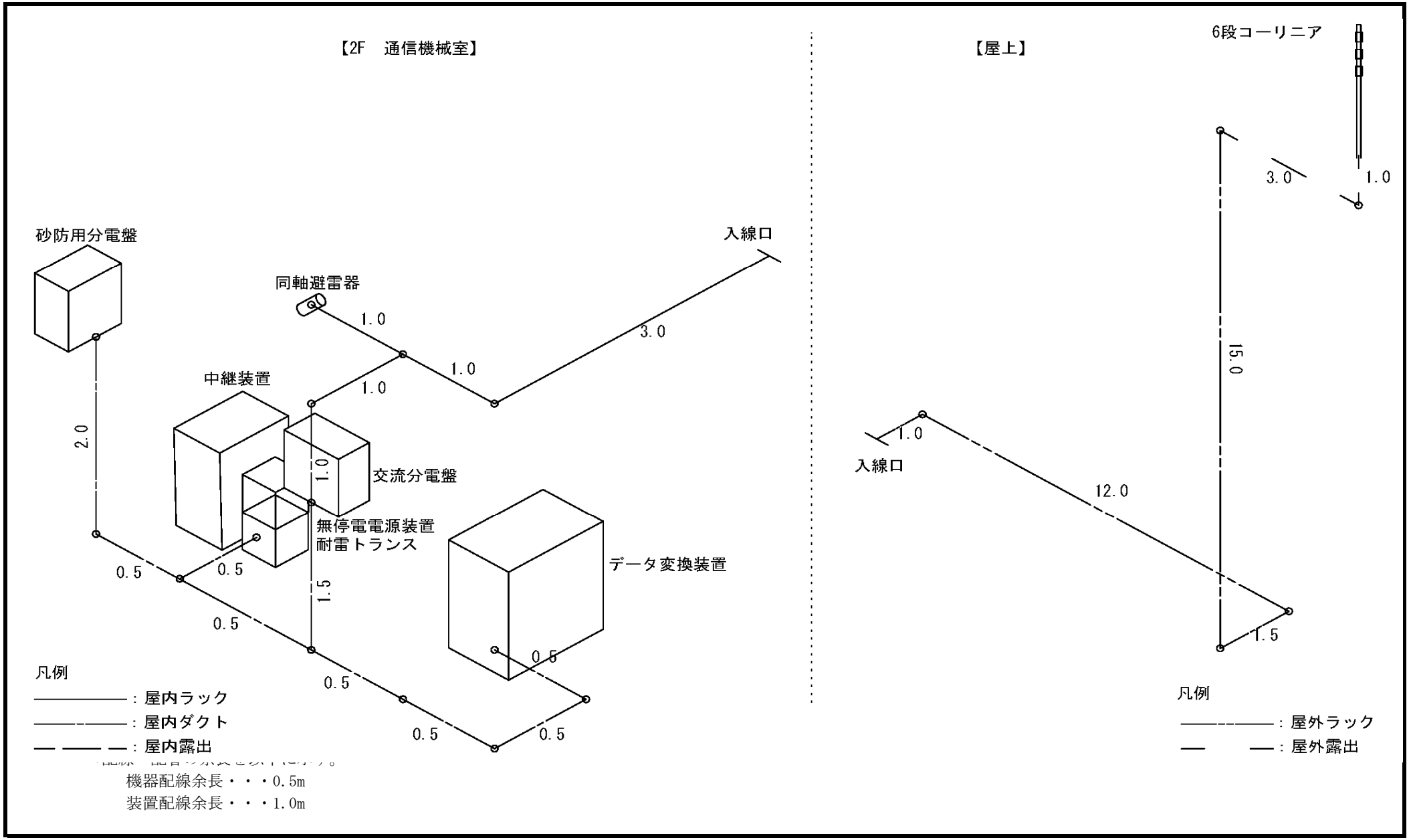

撤 去 数 量 明 細 書 1　　柴内雨量観測局設備

工種	項　　目	施工方法	種　別	名　　称	規　　格	数　量	単位	備　　考
1	機器撤去工					1	式	
2	接地撤去工					1	式	
3	配線撤去工					1	式	
4	配管撤去工					1	式	

撤 去 数 量 明 細 書 2　　柴内雨量観測局設備

工種	項　　目	施工方法	種　別	名　　称	規　　格	数　量	単位	備　　考
1	機器撤去工			屋外筐体		1	面	屋外型、取付金具含む
				観測装置	国電通仕18号、400MHz帯用	1	台	屋外筐体内 2量観測装置/無線機/ATT含
				太陽電池	端子台(ダイオード付)、蓄電池含む	1	式	屋外筐体内
				同軸避雷器	400MHz帯用	1	個	屋外筐体内
				空中線	5素子八木　400MHz帯用	1	式	取付金具含む
2	接地撤去工			避雷針突針	LR-1	1	式	
				避雷針支持管	BST-38	1	m	
				支持管取付金具		2	個	
				避雷導線	40sq	7.3	m	
				鬼より線支持金具	40sq	5	個	
				保護管	HIVE28	1.7	m	
				接地端子箱	共架型	1	面	
				ステンレスバンド		5	本	
				USサドル	＃28用	2	個	

撤 去 数 量 明 細 書 3　　柴内雨量観測局設備

工種	項　　目	施工方法	種　別	名　　称	規　　格	数　量	単位	備　　考
3	配線撤去工	地中管内	ケーブル	600v CVVSケーブル	CVVS 1.25sq-2C	4.3	m	
		屋外管内	ケーブル	600v CVVSケーブル	CVVS 1.25sq-2C	3.2	m	
				付属ケーブル	付属ケーブル	10	m	
				同軸ケーブル	10D-2V	9.8	m	
				同軸ケーブル	5D-2V	1	m	
		屋外露出	ケーブル	付属ケーブル	付属ケーブル	0.6	m	
				同軸ケーブル	10D-2V	0.5	m	
4	配管撤去工	屋外露出	電線管	厚鋼電線管	G28	7.5	m	
				厚鋼電線管	G22	6	m	
				金属製可とう電線管（ビニル被覆）	#30	1.3	m	
				金属製可とう電線管（ビニル被覆）	#24	1	m	
			附属品	エントランスキャップ	G28用	1	個	
				エントランスキャップ	G22用	1	個	
				防水ユニオンカップリング	#30用	1	個	
				防水ユニオンカップリング	#24用	1	個	
				防水ユニオンボックスコネクタ	#30用	1	個	
				防水ユニオンボックスコネクタ	#24用	1	個	
				IBT-315相当		2	本	
				IBT-312相当		5	本	
				IBT-309相当		2	本	
				USサドル	G28用	9	個	
				USサドル	G22用	7	個	

【設備設置工】　数量表 1

設備名	場所	施工	項目	名称	規格	数量 据付	数量 調整	数量 撤去(再使用)	数量 撤去(不使用)	単位	備考
雨量観測局設備	柴内観測局	機器撤去工		屋外筐体					1	面	屋外型、取付金具含む
				観測装置	国電通仕18号、400MHz帯用				1	台	屋外筐体内 2量観測装置/無線機/ATT含
				太陽電池	端子台(ダイオード付)、蓄電池含む				1	式	屋外筐体内
				同軸避雷器	400MHz帯用				1	個	屋外筐体内
				空中線	5素子八木　400MHz帯用				1	式	取付金具含む
		接地撤去工		避雷針突針	LR-1				1	式	
				避雷針支持管	BST-38				1	m	
				支持管取付金具					2	個	
				避雷導線	40sq				7.3	m	
				鬼より線支持金具	40sq				5	個	
				保護管	HIVE28				1.7	m	
				接地端子箱	共架型				1	面	
				ステンレスバンド					5	本	
				USサドル	＃28用				2	個	

【数 量 総 括 表 1】

工　種	設　備　名	施工場所	作　業	施工方法	種　別	名　称	規　格	数量	単位	照合No.	備　考
配線･配管撤去工	雨量観測局設備	柴内観測局	配線撤去工	地中管内	ケーブル	600v CVVSケーブル	CVVS 1.25sq-2C	4.3	m	1	
				屋外管内	ケーブル	600v CVVSケーブル	CVVS 1.25sq-2C	3.2	m	2	
						付属ケーブル	付属ケーブル	10	m	3	
						同軸ケーブル	10D-2V	9.8	m	4	
						同軸ケーブル	5D-2V	1	m	5	
				屋外露出	ケーブル	付属ケーブル	付属ケーブル	0.6	m	6	
						同軸ケーブル	10D-2V	0.5	m	7	
			配管撤去工	屋外露出	電線管	厚鋼電線管	G28	7.5	m	8	
						厚鋼電線管	G22	6	m	9	
						金属製可とう電線管（ビニル被覆）	#30	1.3	m	10	
						金属製可とう電線管（ビニル被覆）	#24	1	m	11	
					附属品	エントランスキャップ	G28用	1	個	12	
						エントランスキャップ	G22用	1	個	13	
						防水ユニオンカップリング	#30用	1	個	14	
						防水ユニオンカップリング	#24用	1	個	15	
						防水ユニオンボックスコネクタ	#30用	1	個	16	
						防水ユニオンボックスコネクタ	#24用	1	個	17	
						IBT-315相当		2	本	18	
						IBT-312相当		5	本	19	
						IBT-309相当		2	本	20	
						USサドル	G28用	9	個	21	
						USサドル	G22用	7	個	22	

【数 量 集 計 表 1】

工 種 ： 配線・配管撤去工　　設 備 名 ： 雨量観測局設備　　施工場所 ： 柴内観測局　　作 業 ： 撤去

照合No.	施工方法	種　別	名　称	規　格	合計	拾い出し照合No. 1	2	3	4	5	6
1	地中管内	ケーブル	600v CVVSケーブル	CVVS 1.25sq-2C	4.3						4.3
2	屋外管内	ケーブル	600v CVVSケーブル	CVVS 1.25sq-2C	3.2						3.2
3	屋外管内	ケーブル	付属ケーブル	付属ケーブル	10	8	1	1			
4	屋外管内	ケーブル	同軸ケーブル	10D-2V	9.8					9.8	
5	屋外管内	ケーブル	同軸ケーブル	5D-2V	1				1		
6	屋外露出	ケーブル	付属ケーブル	付属ケーブル	0.6	0.6					
7	屋外露出	ケーブル	同軸ケーブル	10D-2V	0.5					0.5	

照合No.	施工方法	種　別	名　称	規　格	合計	拾い出し照合No. 7	8
8	屋外露出	電線管	厚鋼電線管	G28	7.5		7.5
9	屋外露出	電線管	厚鋼電線管	G22	6	6	
10	屋外露出	電線管	金属製可とう電線管（ビニル被覆）	#30	1.3		1.3
11	屋外露出	電線管	金属製可とう電線管（ビニル被覆）	#24	1	1	
12		附属品	エントランスキャップ	G28用	1		1
13		附属品	エントランスキャップ	G22用	1	1	
14		附属品	防水ユニオンカップリング	#30用	1		1
15		附属品	防水ユニオンカップリング	#24用	1	1	
16		附属品	防水ユニオンボックスコネクタ	#30用	1		1
17		附属品	防水ユニオンボックスコネクタ	#24用	1	1	
18		附属品	IBT-315相当		2		2
19		附属品	IBT-312相当		5		5
20		附属品	IBT-309相当		2		2
21		附属品	USサドル	G28用	9		9
22		附属品	USサドル	G22用	7	7	

【数 量 拾 い 出 し 表１】

工　種　：配線撤去工　　設備名：　雨量観測局設備　　施工場所　：　柴内観測局　　作業　：　撤去

照合No.	アイソメNo.	配線区間 自	配線区間 至	施工方法	名　称	規　格	合計	内訳														
1	1	太陽電池	端子台(ダイオード付)	屋外管内	付属ケーブル	付属ケーブル	8		6	1	1											
			(屋外筐体内)	屋外露出	付属ケーブル	付属ケーブル	0.6	0.6														
2	1	端子台(ダイオード付)	蓄電池	屋外管内	付属ケーブル	付属ケーブル	1	1														
		(屋外筐体内)	(屋外筐体内)																			
3	1	端子台(ダイオード付)	観測装置	屋外管内	付属ケーブル	付属ケーブル	1	1														
		(屋外筐体内)	(屋外筐体内)																			
4	1	観測装置	同軸避雷器	屋外管内	同軸ケーブル	5D-2V	1	1														
		(屋外筐体内)	(屋外筐体内)																			
5	1	空中線	同軸避雷器	屋外管内	同軸ケーブル	10D-2V	9.8		7.5	1.3	1											
			(屋外筐体内)	屋外露出	同軸ケーブル	10D-2V	0.5	0.5														
6	1	観測装置	雨量計	屋外管内	600v CVVSケーブル	CVVS 1.25sq-2C	3.2	1	1				0.7	0.5								
		(屋外筐体内)		地中管内	600v CVVSケーブル	CVVS 1.25sq-2C	4.3			0.9	2.5	0.9										

【数 量 拾 い 出 し 表２】

工　種　：配管撤去工　　設備名：　雨量観測局設備　　施工場所　：　柴内観測局　　作業　：　撤去

照合No.	アイソメNo.	配線区間 自	配線区間 至	施工方法	名称	規格	合計	内訳
7	1	太陽電池	観測装置	屋外露出	厚鋼電線管	G22	6	6
				屋外露出	金属製可とう電線管（ビニル被覆）	#24	1	1
				附属品	エントランスキャップ	G22用	1	1
				附属品	防水ユニオンカップリング	#24用	1	1
				附属品	防水ユニオンボックスコネクタ	#24用	1	1
				附属品	IBT-312相当	No.8に含む		
				附属品	IBT-315相当	No.8に含む		
				附属品	USサドル	G22用	7	7
8	1	空中線	観測装置	屋外露出	厚鋼電線管	G28	7.5	7.5
				屋外露出	金属製可とう電線管（ビニル被覆）	#30	1.3	1.3
				附属品	エントランスキャップ	G28用	1	1
				附属品	防水ユニオンカップリング	#30用	1	1
				附属品	防水ユニオンボックスコネクタ	#30用	1	1
				附属品	IBT-315相当		2	2
				附属品	IBT-312相当		5	5
				附属品	IBT-309相当		2	2
				附属品	USサドル	G28用	9	9

【 ア　イ　ソ　メ　図　1(撤柴) 】

工　種 ：　配線・配管撤去工　　設備名 ：　雨量観測局設備　　施工場所 ： 柴内観測局

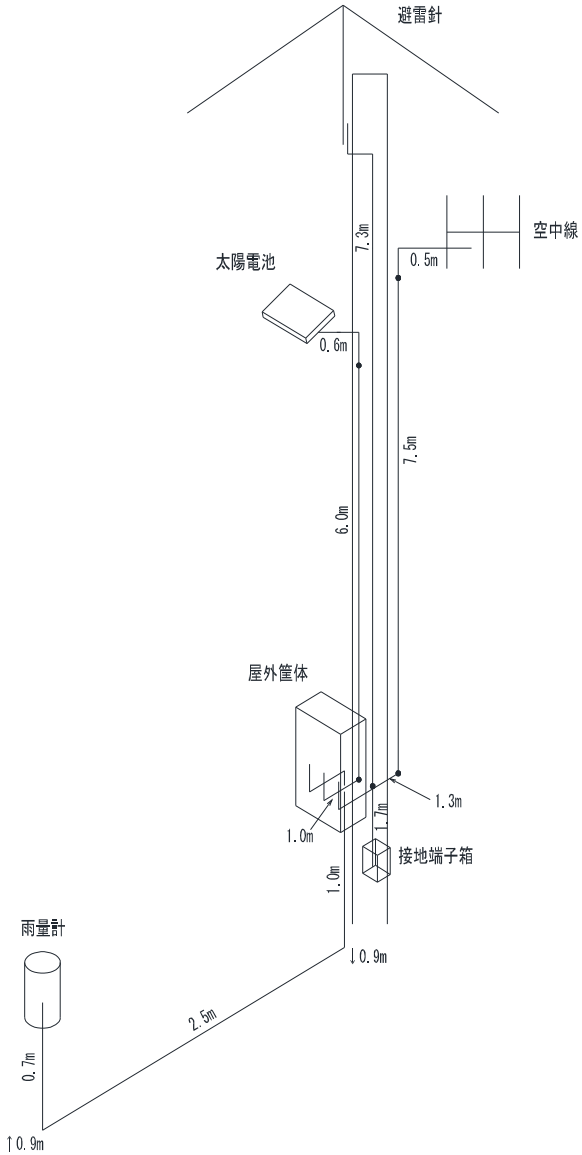

*配線・配管の余長を以下に示す。
　観測装置配線余長・・・1.0m
　接地端子箱内配線余長・・・0.5m
　雨量計内配線余長・・・0.5m

撤 去 数 量 明 細 書 1　　曽我雨量観測局設備

工種	項　　目	施工方法	種　別	名　　称	規　　格	数　量	単位	備　　考
1	機器撤去工					1	式	
2	接地撤去工					1	式	
3	配線撤去工					1	式	
4	配管撤去工					1	式	

撤 去 数 量 明 細 書 2　　曽我雨量観測局設備

工種	項　　目	施工方法	種　別	名　　称	規　　格	数　量	単位	備　　考
1	機器撤去工			屋外筐体		1	面	屋外型、取付金具含む
				観測装置	国電通仕18号、400MHz帯用	1	台	屋外筐体内 2量観測装置/無線機/ATT含
				太陽電池	端子台(ダイオード付)、蓄電池含む	1	式	屋外筐体内
				同軸避雷器	400MHz帯用	1	個	屋外筐体内
				空中線	5素子八木　400MHz帯用	1	式	取付金具含む
2	接地撤去工			避雷針突針	LR-1	1	式	
				避雷針支持管	BST-38	1	m	
				支持管取付金具		2	個	
				避雷導線	40sq	7.3	m	
				鬼より線支持金具	40sq	5	個	
				保護管	HIVE28	1.7	m	
				接地端子箱	共架型	1	面	
				ステンレスバンド		5	本	
				USサドル	＃28用	2	個	

撤 去 数 量 明 細 書 3　　曽我雨量観測局設備

工種	項　　目	施工方法	種　別	名　　称	規　　格	数　量	単位	備　　考
3	配線撤去工	地中管内	ケーブル	600v CVVSケーブル	CVVS 1.25sq-2C	2.8	m	
		屋外管内	ケーブル	600v CVVSケーブル	CVVS 1.25sq-2C	3.2	m	
				付属ケーブル	付属ケーブル	10	m	
				同軸ケーブル	10D-2V	9.8	m	
				同軸ケーブル	5D-2V	1	m	
		屋外露出	ケーブル	付属ケーブル	付属ケーブル	0.6	m	
				同軸ケーブル	10D-2V	0.5	m	
4	配管撤去工	屋外露出	電線管	厚鋼電線管	G28	7.5	m	
				厚鋼電線管	G22	6	m	
				金属製可とう電線管（ビニル被覆）	#30	1.3	m	
				金属製可とう電線管（ビニル被覆）	#24	1	m	
			附属品	エントランスキャップ	G28用	1	個	
				エントランスキャップ	G22用	1	個	
				防水ユニオンカップリング	#30用	1	個	
				防水ユニオンカップリング	#24用	1	個	
				防水ユニオンボックスコネクタ	#30用	1	個	
				防水ユニオンボックスコネクタ	#24用	1	個	
				IBT-315相当		2	本	
				IBT-312相当		5	本	
				IBT-309相当		2	本	
				USサドル	G28用	9	個	
				USサドル	G22用	7	個	

【設備設置工】　数量表 1

設備名	場所	施工	項目	名称	規格	数量 据付	数量 調整	数量 撤去(再使用)	数量 撤去(不使用)	単位	備考
雨量観測局設備	曽我観測局	機器撤去工		屋外筐体					1	面	屋外型、取付金具含む
				観測装置	国電通仕18号、400MHz帯用				1	台	屋外筐体内 2量観測装置/無線機/ATT含
				太陽電池	端子台(ダイオード付)、蓄電池含む				1	式	屋外筐体内
				同軸避雷器	400MHz帯用				1	個	屋外筐体内
				空中線	5素子八木　400MHz帯用				1	式	取付金具含む
		接地撤去工		避雷針突針	LR-1				1	式	
				避雷針支持管	BST-38				1	m	
				支持管取付金具					2	個	
				避雷導線	40sq				7.3	m	
				鬼より線支持金具	40sq				5	個	
				保護管	HIVE28				1.7	m	
				接地端子箱	共架型				1	面	
				ステンレスバンド					5	本	
				USサドル	＃28用				2	個	

【数 量 総 括 表 1】

工　種	設　備　名	施工場所	作　業	施工方法	種　別	名　称	規　格	数量	単位	照合No.	備　考
配線･配管撤去工	雨量観測局設備	曽我観測局	配線撤去工	地中管内	ケーブル	600v CVVSケーブル	CVVS 1.25sq-2C	2.8	m	1	
				屋外管内	ケーブル	600v CVVSケーブル	CVVS 1.25sq-2C	3.2	m	2	
						付属ケーブル	付属ケーブル	10	m	3	
						同軸ケーブル	10D-2V	9.8	m	4	
						同軸ケーブル	5D-2V	1	m	5	
				屋外露出	ケーブル	付属ケーブル	付属ケーブル	0.6	m	6	
						同軸ケーブル	10D-2V	0.5	m	7	
			配管撤去工	屋外露出	電線管	厚鋼電線管	G28	7.5	m	8	
						厚鋼電線管	G22	6	m	9	
						金属製可とう電線管（ビニル被覆）	#30	1.3	m	10	
						金属製可とう電線管（ビニル被覆）	#24	1	m	11	
					附属品	エントランスキャップ	G28用	1	個	12	
						エントランスキャップ	G22用	1	個	13	
						防水ユニオンカップリング	#30用	1	個	14	
						防水ユニオンカップリング	#24用	1	個	15	
						防水ユニオンボックスコネクタ	#30用	1	個	16	
						防水ユニオンボックスコネクタ	#24用	1	個	17	
						IBT-315相当		2	本	18	
						IBT-312相当		5	本	19	
						IBT-309相当		2	本	20	
						USサドル	G28用	9	個	21	
						USサドル	G22用	7	個	22	

【数 量 集 計 表 1】

工 種 ： 配線・配管撤去工　　設 備 名 ： 雨量観測局設備　　施工場所 ： 曽我観測局　　作 業 ： 撤去

照合No.	施工方法	種　別	名　称	規　格	合計	拾い出し照合No. 1	2	3	4	5	6
1	地中管内	ケーブル	600v CVVSケーブル	CVVS 1.25sq-2C	2.8						2.8
2	屋外管内	ケーブル	600v CVVSケーブル	CVVS 1.25sq-2C	3.2						3.2
3	屋外管内	ケーブル	付属ケーブル	付属ケーブル	10	8	1	1			
4	屋外管内	ケーブル	同軸ケーブル	10D-2V	9.8					9.8	
5	屋外管内	ケーブル	同軸ケーブル	5D-2V	1				1		
6	屋外露出	ケーブル	付属ケーブル	付属ケーブル	0.6	0.6					
7	屋外露出	ケーブル	同軸ケーブル	10D-2V	0.5					0.5	

照合No.	施工方法	種　別	名　称	規　格	合計	拾い出し照合No. 7	8
8	屋外露出	電線管	厚鋼電線管	G28	7.5		7.5
9	屋外露出	電線管	厚鋼電線管	G22	6	6	
10	屋外露出	電線管	金属製可とう電線管（ビニル被覆）	#30	1.3		1.3
11	屋外露出	電線管	金属製可とう電線管（ビニル被覆）	#24	1	1	
12		附属品	エントランスキャップ	G28用	1		1
13		附属品	エントランスキャップ	G22用	1	1	
14		附属品	防水ユニオンカップリング	#30用	1		1
15		附属品	防水ユニオンカップリング	#24用	1	1	
16		附属品	防水ユニオンボックスコネクタ	#30用	1		1
17		附属品	防水ユニオンボックスコネクタ	#24用	1	1	
18		附属品	IBT-315相当		2		2
19		附属品	IBT-312相当		5		5
20		附属品	IBT-309相当		2		2
21		附属品	USサドル	G28用	9		9
22		附属品	USサドル	G22用	7	7	

【数 量 拾 い 出 し 表１】

工　種　：配線撤去工　　設備名：　雨量観測局設備　　施工場所　：　曽我観測局　　作業　：　撤去

照合No.	アイソメNo.	配線区間 自	配線区間 至	施工方法	名称	規格	合計	内訳														
1	1	太陽電池	端子台(ダイオード付)	屋外管内	付属ケーブル	付属ケーブル	8		6	1	1											
			(屋外筐体内)	屋外露出	付属ケーブル	付属ケーブル	0.6	0.6														
2	1	端子台(ダイオード付)	蓄電池	屋外管内	付属ケーブル	付属ケーブル	1	1														
		(屋外筐体内)	(屋外筐体内)																			
3	1	端子台(ダイオード付)	観測装置	屋外管内	付属ケーブル	付属ケーブル	1	1														
		(屋外筐体内)	(屋外筐体内)																			
4	1	観測装置	同軸避雷器	屋外管内	同軸ケーブル	5D-2V	1	1														
		(屋外筐体内)	(屋外筐体内)																			
5	1	空中線	同軸避雷器	屋外管内	同軸ケーブル	10D-2V	9.8		7.5	1.3	1											
			(屋外筐体内)	屋外露出	同軸ケーブル	10D-2V	0.5	0.5														
6	1	観測装置	雨量計	屋外管内	600v CVVSケーブル	CVVS 1.25sq-2C	3.2	1	1				0.7	0.5								
		(屋外筐体内)		地中管内	600v CVVSケーブル	CVVS 1.25sq-2C	2.8			0.9	1	0.9										

【数 量 拾 い 出 し 表２】

工　種　：配管撤去工　　設備名：　雨量観測局設備　　施工場所　：　曽我観測局　　作業　：　撤去

照合No.	アイソメNo.	配線区間 自	配線区間 至	施工方法	名称	規格	合計	内訳														
7	1	太陽電池	観測装置	屋外露出	厚鋼電線管	G22	6	6														
				屋外露出	金属製可とう電線管（ビニル被覆）	#24	1	1														
				附属品	エントランスキャップ	G22用	1	1														
				附属品	防水ユニオンカップリング	#24用	1	1														
				附属品	防水ユニオンボックスコネクタ	#24用	1	1														
				附属品	IBT-312相当	No.8に含む																
				附属品	IBT-315相当	No.8に含む																
				附属品	USサドル	G22用	7	7														
8	1	空中線	観測装置	屋外露出	厚鋼電線管	G28	7.5	7.5														
				屋外露出	金属製可とう電線管（ビニル被覆）	#30	1.3	1.3														
				附属品	エントランスキャップ	G28用	1	1														
				附属品	防水ユニオンカップリング	#30用	1	1														
				附属品	防水ユニオンボックスコネクタ	#30用	1	1														
				附属品	IBT-315相当		2	2														
				附属品	IBT-312相当		5	5														
				附属品	IBT-309相当		2	2														
				附属品	USサドル	G28用	9	9														

【 ア イ ソ メ 図 1(撤曽) 】

工 種 ： 配線・配管撤去工　　設備名 ： 雨量観測局設備　　施工場所 ： 曽我観測局

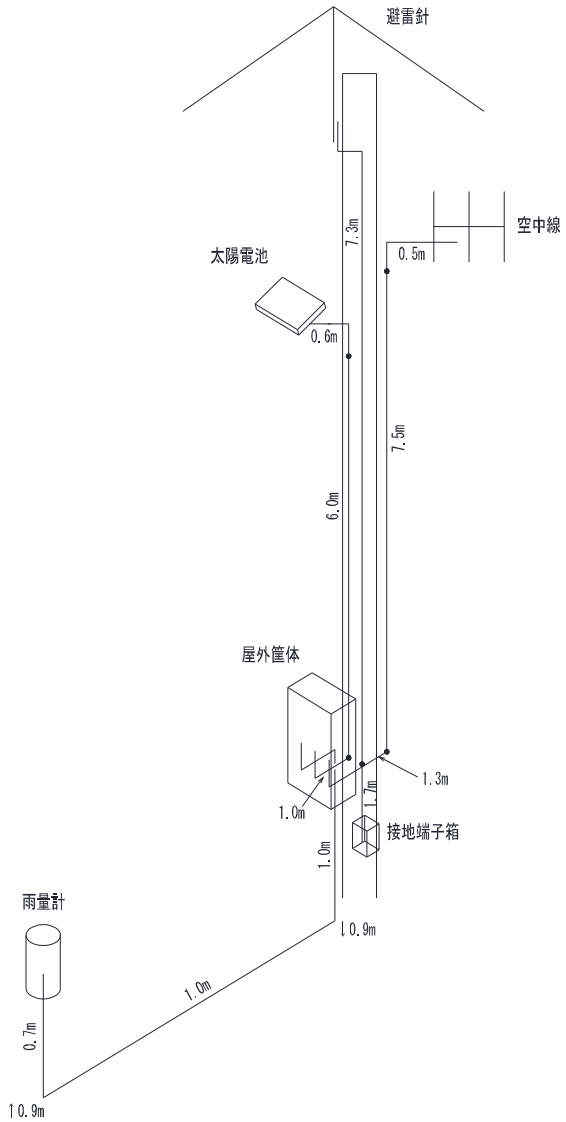

*配線・配管の余長を以下に示す。
観測装置配線余長・・・1.0m
接地端子箱内配線余長・・・0.5m
雨量計内配線余長・・・0.5m